＝（テレビ出荷額）/（テレビ出荷額+ラジオ出荷額）
＝49,260,300（万円）/（49,260,300＋1,267,000）（万円）×100＝97.5（%）→工業統計表より
以上より、テレビ用プリント基板に使用される鉛量は次のように算定される。
・テレビ用プリント基板鉛使用量＝252,700t×0.0045×0.014×0.975＝16t

○製造工程における鉛の排出・移動量推定

ここでは平成10年度PRTRパイロット事業の結果を用いて、鉛が部品に利用される過程でどのように排出・移動しているかの推定を行う。

（ブラウン管）

ブラウン管製造は電気機械器具製造業にあたるため、PRTRパイロット事業における機械系製造業の鉛化合物排出・移動報告をもとに、大気等への排出に関する推定を行った。またテレビ製造も電気機械器具製造業に相当するが、テレビ製造では部品組立てが行われるため大気等への排出はない、と想定した。そのため、大気等への排出量はゼロである。

鉛化合物使用量1に対する排出・移動量は以下の通りである。

表4-15　鉛化合物の使用量1に対する排出・移動比率（機械系製造業）

排出・移動経路	排出・移動比率
大気への排出	0.0000026
公共用水域への排出	0.00002
土壌への排出	0
下水道への排出	0.0000007
廃棄物に含まれた移動	0.0014
自ら行う廃棄物の管理型埋立処分	0
リサイクルのための廃棄物移動	0.08

（プリント基板上ハンダ）

プリント基板に各素子を組み込む作業を電気機械製造業の電子部品・デバイス製造業であると捉え、PRTRパイロット事業における機械系製造業の鉛化合物排出・移動報告をもとに、大気等への排出に関する推定を行った。

鉛化合物使用量1に対する排出・移動量は以下の通りである。

表4-16　鉛化合物の使用量1に対する排出・移動比率（機械系製造業）

排出・移動経路	排出・移動比率
大気への排出	0.0000026
公共用水域への排出	0.00002
土壌への排出	0
下水道への排出	0.0000007
廃棄物に含まれた移動	0.0014
自ら行う廃棄物の管理型埋立処分	0
リサイクルのための廃棄物移動	0.08

○補正

（「最終製品の生産」における補正）

「国内消費」から「⑤廃棄物に含まれた移動」をする鉛量は 13,661t である。そのため、「国内消費」へ向かう鉛量は 13,661t となるため、以下のような補正を行った。

・「最終製品の生産」における「④製品への移行」

＝13,661t－13,188t＋4,730t＝5,203t

この補正に伴い、大気等への排出量にも以下の補正を行った。

・（大気等への排出（補正後））

＝（大気等への排出（補正前））×（④製品への移行（補正後））／（④製品への移行（補正前））＝（大気等への排出（補正前））×5,203t／98t

（「部品製品の生産」における補正）

「最終製品への生産」から「④製品への移行」をする鉛量は 5,203t である。そのため、「最終製品の生産」へ向かう鉛量は 5,203t となるため、以下のような補正を行った。

・「部品製品の生産」における「④製品への移行」

=5,203t-1,838t+6,570t=9,935t

この補正に伴い、大気等への排出量にも以下の補正を行った。

・（大気等への排出（補正後））

＝（大気等への排出（補正前））×（④製品への移行（補正後））／（④製品への移行（補正前））＝（大気等への排出（補正前））×9,935t／98t

○鉛生産量に占めるテレビに使用される鉛量の割合

これより、鉛生産量に占めるテレビに使用される鉛量の割合は以下となる。

・（鉛生産量に占めるテレビに使用される鉛量の割合）＝9,935t／252,700t×100＝3.9%

(4) 電気製品・精密機械製品製造業での検討対象物質の排出・移動のウエイト評価

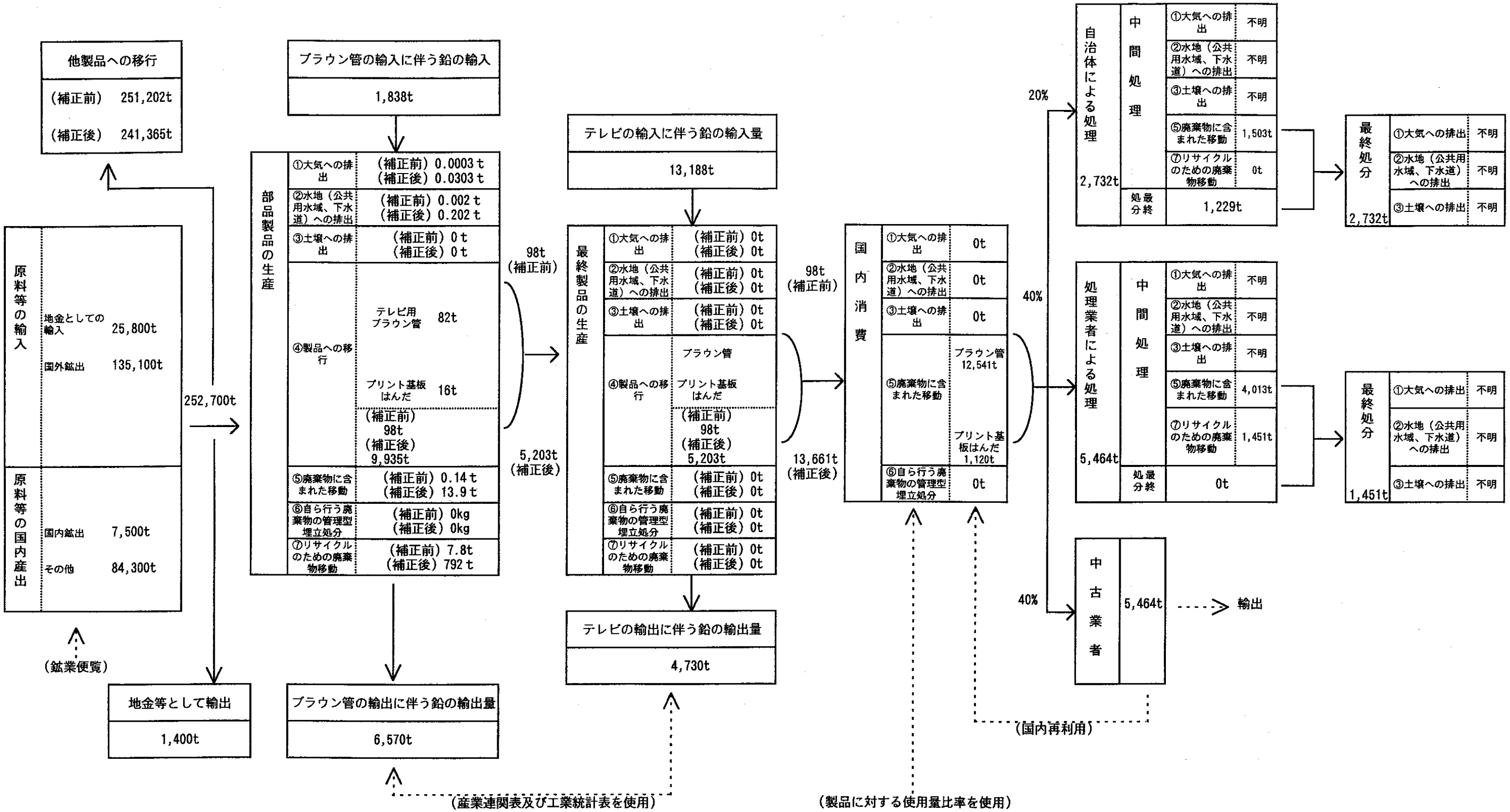

注1:「国内消費」後の排出割合は仮定

注2:「自治体による処理」の中間処理、最終処分比率は厚生省資料より推定

注3:「処理業者による処理」の「⑤廃棄物」「⑦リサイクル」の比率は、厚生省資料より推定

図4-4 家電リサイクル法施行後のテレビに使用されている鉛の循環試算案
（産業連関表、工業統計表、製品に対する使用量比率を用いて作成）

4.5 今後の検討課題の整理

ここでは、物質の輸出入、国内での用途別消費動向をまず捉え、PRTR パイロット事業調査結果を利用し、業種毎の化学物質の排出・移動を把握しようとした。

今年度は試行的にテレビに含まれる鉛の排出・移動の把握に努めたが、そこから得られた検討課題を以下に列挙する。

①物質の輸出入、国内での用途別消費動向により、化学物質の業界全体使用量に対する製品使用量の割合（今年度は鉛の国内供給量に対するテレビの鉛使用の割合）の把握を試みたが、用途別消費に関して直接数値を与えてくれるような資料は見当たらない。

②そのため、産業連関表や工業統計表を用いて条件設定を行うとともに、その結果を PRTR パイロット事業調査結果とかみ合わせることにより、化学物質の排出・移動の把握を行った。その結果を図 4-4 に示す。フロー図中の補正前の値では物質収支がとれないため、物質収支を合わせるように単純な補正を行っている。補正後の値から国内鉛供給量に対するテレビへの鉛使用割合を算出した結果、約 4%という数字が得られた。ただしこの値の妥当性については、他資料との比較・検証が必要であろう。

③また化学物質の排出・移動については PRTR 調査結果が平成 13 年から公開されるため、精度上からもそちら情報を使うことが妥当である。

④国内全体における化学物質の業種別使用割合、業種における製品別使用割合を把握することにより、化学物質が大量使用されている製品が明らかとなる。また、各々の製品の生産から廃棄までのデータをおさえることにより化学物質の排出・移動が把握出来る。

来年度以降は、化学物質の業種別製品別使用割合の把握に努め、使用割合、排出・移動の観点から対象とすべき製品の抽出を行うとともに、その製品を経由して排出・移動する化学物質の物質循環フローを作成することが望まれる。

また作成された物質循環フローをもとに問題点の抽出を行い、今後の化学物質の制御方策に関する検討を行う必要がある。

⑤また、欧米各国で化学物質に対する管理制度等が整備され始めていることから、これらの制度等の整理を行い、これを化学物質制御方策検討の際の参考資料とすることも有効である。

5. 平成12年度に向けた課題

5.平成 12 年度に向けた課題

①化学物質の業種別製品別使用割合を大枠で把握する必要がある。

②製品に含有される化学物質の使用部位、種類、使用量比率のより詳細なデータの把握を把握するため、工業会やメーカーなどに対するヒアリングを行う必要がある。ヒアリングによるデータ入手が困難な場合には、各廃家電の代表製品を購入し、その分解・分析を独自に行って、データを直接収集する方法も考えられる。

③各家電は年代別に化学物質の使用量比率が変化していると考えられるため、使用量比率の年代別変化を押えることが今後の使用動向を検討する上で有効である。

④平均使用年数の短い製品（携帯電話等が考えられる）については部品の再使用が可能になることも想定されるので、メーカーへのヒアリング等によりその動向を確認する必要がある。

⑤平成 13 年度から「家電リサイクル法」が施行されるが、現在、同法施行後の「排出・処理・処分フロー」の予測は立たない状態である。そのため、家電メーカーへのヒアリングや来年度中に発表されると予想される廃家電処理価格等をもとに、同法施行後の「排出・処理・処分フロー」を予測する必要がある。

また今回提示した化学物質循環では、中間処理及び最終処分段階における化学物質の大気等への排出量が不明である。そのため、メーカーの家電リサイクルプラント（実証用）、中間処理施設、最終処分場でサンプリングやヒアリング等を行い、大気や廃水中等に排出される化学物質の種類、量に関する基礎データの収集を行う必要がある。

⑥今回、産業連関表等を用いて試行的に鉛の物質循環作成を試みた。その結果得られた値の妥当性について他資料との比較・検証が必要となる。一方、材料、部品メーカーにヒアリングを行い直接データを入手することにより、物質循環を作成することも考えられる。作成された物質循環フローをもとに問題点の抽出を行い、今後の化学物質の制御方策に関する検討を行う必要がある。

⑦欧米各国で化学物質に対する管理制度等が整備され始めていることから、これらの制度等の整理を行い、これを化学物質制御方策検討の際の参考資料とすることも有効である。

資　料　編

輸出部

輸出国＼品目	1 鉛鉱(精鉱を含む) (t)		2 クロム鉱(精鉱を含む) (t)		3 アンチモン鉱(精鉱を含む) (t)		4 塩素 (kg)		5 ふっ素及び臭素 (kg)		6 ほう素及びテルル (kg)		7 砒素 (kg)		8 塩化ビニル(クロロエチレン) (t)		9 ポリ塩化ビニル(他の物質と混合してないもの)、塊(不規則な形のもの)、粉(モールティングパウダーを含む)、粒、フレークその他これらに類する形状のもの) (kg)		10 ポリ塩化ビニル(他の物質と混合してないもの)、(液状又はペースト状のもの) (kg)		11 可塑化してないポリ塩化ビニル(他の物質と混合したもの) (kg)		12 可塑化したポリ塩化ビニル、塊(不規則な形のもの)、粉(モールティングパウダーを含む)、粒、フレークその他これらに類する形状のもの) (kg)		13 可塑化したポリ塩化ビニル、(液状又はペースト状のもの) (kg)		14 塩化ビニル重合体のくず (kg)	
1 大韓民国			78	82.1%			11,700	30.4%	313,260	67.3%	888	38.5%	100	0.4%	64,993	12.5%	2,876,626	0.4%			9,950	1.0%	52,300	0.9%	3,015	1.2%	28,397	0.1%
2 北朝鮮																	88,000	0.01%					93,600	1.6%				
3 中国							1,255	3.3%	150,560	32.3%			34	0.1%	244,321	46.8%	331,448,107	43.7%	2,076,021	15.3%	25,412	2.5%	2,472,314	41.1%	180,170	71.5%	7,445,956	32.1%
4 台湾			3	3.2%			11,689	30.4%			223	9.7%	121	0.4%	95,619	18.3%	63,590,153	8.4%	5,528,268	40.7%	277,568	27.0%	259,755	4.3%	5,317	2.1%	7,371,884	31.8%
5 モンゴル																												
6 香港							55	0.1%									228,368,833	30.1%	5,888,955	43.4%	12,795	1.2%	307,454	5.1%	23,260	9.2%	7,118,117	30.7%
7 ヴィエトナム					0	—									13,029	2.5%	4,649,250	0.6%			28,860	2.8%	14,200	0.2%			8,056	0.03%
8 タイ									1,628	0.3%					3,003	0.6%	14,602,624	1.9%	24,620	0.2%	49,234	4.8%	240,662	4.0%	13,105	5.2%	349,370	1.5%
9 シンガポール							3,445	9.0%					1,195	4.2%			8,144,505	1.1%	1,700	0.01%	110,000	10.7%	912,396	15.2%	16,418	6.5%	274,000	1.2%
10 マレイシア															5,360	1.0%	10,478,670	1.4%	4,930	0.04%	10,890	1.1%	250,649	4.2%	4,500	1.8%	54,080	0.2%
11 ブルネイ																												
12 フィリピン	0	—	12	12.6%							555	24.1%			72,338	13.9%	7,586,699	1.0%	495	0.004%			17,606	0.3%			504,000	2.2%
13 インドネシア															16,875	3.2%	4,174,901	0.6%	30,000	0.2%			162,405	2.7%				
14 カンボディア																												
15 ラオス																												
16 ミャンマー																												
17 インド											100	4.3%					376,945	0.05%	9,800	0.1%			17,400	0.3%	6,125	2.4%		
18 パキスタン																	809,660	0.1%			1,000	0.1%						
19 スリ・ランカ																	4,442,750	0.6%										
20 モルディヴ																												
21 バングラデシュ																	1,493,000	0.2%					775	0.01%				
22 マカオ																											19,524	0.1%
23 ネパール																												
24 イラン																												
25 バハレーン																												
26 サウディアラビア																												
27 クウェイト																	1,518,000	0.2%										
28 カタル																												
29 オマーン																												
30 イスラエル											5	0.2%					314,600	0.04%										
31 ジョルダン																	442,000	0.1%										
32 シリア																	68,000	0.01%										
33 レバノン																												
34 アラブ首長国連邦																	4,442,000	0.6%										
35 イエメン																												
36 ウズベキスタン																												
37 トルクメニスタン																												
38 ノールウェイ											0																	
39 スエーデン																							9,000	0.1%				
40 デンマーク																												
41 イギリス							4,400	11.4%					1,252	4.4%			283,940	0.04%	500	0.004%	14,000	1.4%	750	0.01%				
42 アイルランド																							220,000	3.7%				
43 オランダ													2	0.01%			414,000	0.1%					60,000	1.0%				
44 ベルギー																	308,750	0.04%			400	0.04%						
45 ルクセンブルグ																												
46 フランス													39	0.1%			20,800	0.003%			440	0.04%	13,300	0.2%				
47 ドイツ											1	0.04%	30	0.1%			460	0.0001%										
48 スイス											30	1.3%					1,766	0.0002%										
49 ポルトガル																	2,500	0.0003%					21,056	0.3%				
50 スペイン																	41,250	0.01%					4,000	0.1%				
51 ジブラルタル(英)																												
52 イタリア																	60,360	0.01%										
53 マルタ																												
54 フィンランド																												
55 ポーランド											0																	
56 ロシア													30	0.1%														
57 オーストリア																	6,000	0.001%					23,320	0.4%				
58 ハンガリー																	3,346	0.0004%					1,350	0.02%				
59 ギリシャ																	66,000	0.01%										
60 サイプラス																												
61 トルコ																	14,351,000	1.9%										
62 ベラルーシ																												
63 クロアチア																												
64 スロヴェニア																												
65 ボスニア・ヘルツェゴビナ(ユーゴスラヴィア)																												
66 チェッコ																												
67 スロヴァキア																												
68 カナダ													0				2,013,401	0.3%					30,000	0.5%				
69 アメリカ							5,940	15.4%			504	21.9%	25,379	90.1%			17,587,929	2.3%	1,173	0.01%	464,100	45.2%	771,233	12.8%				
70 メキシコ																	93,417	0.01%					48,092	0.8%				
71 グァテマラ																	2,000,000	0.3%										
72 ホンデュラス																												
73 コスタ・リカ																	1,018,000	0.1%										
74 パナマ																												
75 バハマ連邦																												
76 トリニダット・トバゴ																												
77 キューバ																												
78 ドミニカ共和国																	2,002,000	0.3%										
79 プエルトリコ(米)																												
80 セント・ヴィンセント及びグレナディーン諸島																												
81 コロンビア																												
82 ヴェネズエラ																												
83 スリナム																												
84 エクアドル																												
85 ペルー																	48,350	0.01%										
86 チリ																	32,940	0.004%										
87 ブラジル															5,998	1.2%	2,000	0.0003%					3,000	0.05%				
88 パラグアイ																												
89 ウルグアイ																												
90 アルゼンティン																	2,225,000	0.3%										
91 モロッコ																												
92 アルジェリア																	990,000	0.1%										
93 リビア																												
94 エジプト			2	2.1%													2,765,000	0.4%										
95 モーリタニア																												
96 セネガル																												
97 シエラ・レオーネ																												
98 リベリア																												
99 象牙海岸共和国																	4,896,000	0.6%										
100 ブルキナ・ファソ																												
101 カーボ・ベルデ共和国																												
102 カナリー諸島(西)																	396,000	0.1%										
103 ナイジェリア																	118,000	0.02%										
104 カメルーン																							1,075	0.02%				
105 ブルンディ																												
106 エティオピア																												
107 ジブティ																												
108 ケニヤ																												
109 タンザニア																												
110 モザンビーク																												
111 マダガスカル																												
112 モーリシアス																												
113 ジンバブエ																												
114 南アフリカ																												
115 マラウィ																												
116 ザンビア																												
117 オーストラリア																	619,000	0.1%			4,825	0.5%						
118 パプア・ニューギニア																												
119 ニュー・ジーランド																	15,878,300	2.1%			17,100	1.7%	14,000	0.2%				
120 サモア																												
121 フィジー																												
122 ソロモン諸島																												
123 ニュー・カレドニア(仏)																												
124 仏領ポリネシア																												
125 グァム(米)																												
合計	0		96		0		38,484		465,448		2,305		26,182		521,534		768,158,832		13,566,462		1,026,574		3,021,692		251,910		23,173,394	

輸出部

品目 / 輸出国	15 塩化ビニルの重合体の単繊維(径が1mmを超えるもの)、棒及び形材 (kg)		16 板、シート、フィルム、はく、テープ、ストリップその他へん平な形状の物品(接着性を有するもの)(ロール状で幅20cm以下のものを除く)(塩化ビニルの重合体製のもの) (kg)		17 硬質塩化ビニル重合体製の平板(多泡性のもの並びに補強し、薄層で被覆し又は支持物を使用したもの及びこれに類する方法により他の材料と組み合わせたものを除く) (kg)		18 硬質塩化ビニル重合体製のフィルム(多泡性のもの並びに補強し、薄層で被覆し又は支持物を使用したもの及びこれらに類する方法により他の材料と組み合わせたものを除く) (kg)		19 硬質塩化ビニル重合体製の板(平板を除く)シート、はく及びストリップ(多泡性のもの並びに補強し、薄層で被覆し又は支持物を使用したもの及びこれらに類する方法により他の材料と組み合わせたものを除く) (kg)		20 軟質塩化ビニル重合体製のシート(多泡性のもの並びに補強し、薄層で被覆し又は支持物を使用したもの及びこれらに類する方法により他の材料と組み合わせたものを除く) (kg)		21 軟質塩化ビニル重合体製のフィルム(多泡性のもの並びに補強し、薄層で被覆し又は支持物を使用したもの及びこれらに類する方法により他の材料と組み合わせたものを除く) (kg)		22 軟質塩化ビニル重合体製の板、はく及びストリップ(多泡性のもの並びに補強し、薄層で被覆し又は支持物を使用したもの及びこれらに類する方法により他の材料と組み合わせたものを除く) (kg)		23 その他の板、シート、フィルム、はく及びストリップ(多泡性のもの)(塩化ビニル重合体製のもの) (kg)		24 その他のシート(塩化ビニルの重合体製のもの) (kg)		25 その他の板、フィルム、はく及びストリップ(塩化ビニル重合体製のもの) (kg)		26 側のマット (kg)	
1 大韓民国	3,565	4.0%	303,699	6.4%	61,664	0.9%	736,836	12.5%	16,708	1.0%	508,965	3.8%	655,855	4.2%	27,773	2.8%	17,254	5.9%	94,690	4.0%	78,375	8.2%				
2 北朝鮮	1,027	1.2%	2,396	0.1%	25,313	0.4%			6,652	0.4%			320	0.002%	28	0.003%					50	0.01%				
3 中国	4,047	4.6%	241,467	5.1%	322,310	4.9%	445,046	7.5%	22,489	1.3%	859,037	6.4%	2,112,080	13.5%	72,158	7.2%	46,578	16.0%	393,508	16.6%	155,110	16.2%				
4 台湾	32,334	36.5%	325,722	6.9%	824,626	12.6%	53,382	0.9%	98,590	5.6%	1,064,099	7.9%	1,396,761	8.9%	49,272	4.9%	35,811	12.3%	143,866	6.1%	59,039	6.2%				
5 モンゴル																										
6 香港	7,986	9.0%	729,334	15.4%	442,289	6.8%	320,795	5.4%	240,493	13.7%	3,080,571	22.9%	2,175,451	13.9%	55,602	5.5%	18,736	6.4%	182,290	7.7%	319,714	33.3%				
7 ヴィエトナム	149	0.2%	35,771	0.8%	73,739	1.1%	72,000	1.2%	72	0.004%	46,222	0.3%	71,199	0.5%	3,816	0.4%	289	0.1%	11,715	0.5%	1,031	0.1%				
8 タイ	3,555	4.0%	205,698	4.3%	85,853	1.3%	31,060	0.5%	21,131	1.2%	657,323	4.9%	340,052	2.2%	4,357	0.4%	77,912	26.7%	26,932	1.1%	74,151	7.7%				
9 シンガポール	3,867	4.4%	289,500	6.1%	626,480	9.6%	131,933	2.2%	57,349	3.3%	829,099	6.2%	110,556	0.7%	99,969	10.0%	18,154	6.2%	54,742	2.3%	19,268	2.0%				
10 マレイシア	874	1.0%	188,454	4.0%	89,962	1.4%	101,434	1.7%	24,085	1.4%	482,647	3.6%	444,712	2.8%	24,667	2.5%	606	0.2%	92,280	3.9%	29,297	3.1%				
11 ブルネイ											249	0.002%														
12 フィリピン	17,661	19.9%	310,309	6.5%	44,265	0.7%	12,577	0.2%	4,835	0.3%	307,237	2.3%	67,500	0.4%	39,089	3.9%	11,228	3.9%	50,470	2.1%	13,595	1.4%				
13 インドネシア	130	0.1%	30,200	0.6%	62,564	1.0%	129,404	2.2%	178,564	10.2%	289,563	2.2%	396,593	2.5%	17,787	1.8%	40	0.01%	31,151	1.3%	31,313	3.3%	1,167,020	100.0%		
14 カンボディア																										
15 ラオス																										
16 ミャンマー																	100	0.03%								
17 インド			78,734	1.7%	20,129	0.3%	15,038	0.3%			16,415	0.1%	327,760	2.1%	1,144	0.1%	42	0.01%	4,082	0.2%						
18 パキスタン			26,948	0.6%			10,808	0.2%			25,600	0.2%	9,822	0.1%					2,300	0.1%	1,109	0.1%				
19 スリ・ランカ			368	0.008%	17,455	0.3%	7	0.0001%			30,005	0.2%	216	0.001%	299	0.03%			732	0.03%	755	0.1%				
20 モルディヴ																					746	0.1%				
21 バングラデシュ			41	0.001%	86,000	1.3%					39,554	0.3%	2,470	0.02%	405	0.04%										
22 マカオ					63	0.001%																				
23 ネパール																										
24 イラン			9,300	0.2%			10,483	0.2%											230	0.01%						
25 バハレーン																										
26 サウディアラビア	160	0.2%	15,919	0.3%							359,816	2.7%							5,200	0.2%						
27 クウェイト	2,845	3.2%	989	0.02%							19,711	0.1%							50,500	2.1%	3,690	0.4%				
28 カタル			1,618	0.03%							38,730	0.3%														
29 オマーン			5,061	0.1%																						
30 イスラエル	3,000	3.4%	302	0.006%	1,459	0.02%	50	0.001%	7	0.0004%	6,570	0.05%	495	0.003%												
31 ジョルダン			85	0.002%							41,700	0.3%							3,883	0.2%						
32 シリア			53	0.001%															41,700	1.8%	6,200	0.6%				
33 レバノン																										
34 アラブ首長国連邦			90,134	1.9%			453	0.008%			187,797	1.4%	10,750	0.1%							530	0.1%				
35 イエメン																			196,453	8.3%						
36 ウズベキスタン																					966	0.1%				
37 トルクメニスタン																										
38 ノールウェイ															200	0.02%			81	0.003%						
39 スエーデン	2,844	3.2%	3,534	0.1%			4,200	0.1%			2,916	0.02%	12,902	0.1%	665	0.1%	5,818	2.0%	699	0.03%						
40 デンマーク			125	0.003%							24,453	0.2%									102	0.01%				
41 イギリス			113,117	2.4%	11	0.0002%	50,196	0.8%	68,651	3.9%	153,987	1.1%	1,105,408	7.0%	12,190	1.2%	10,585	3.6%	4,789	0.2%	1,255	0.1%				
42 アイルランド			13,795	0.3%							738	0.01%	63,520	0.4%	293	0.03%										
43 オランダ	116	0.1%	36,445	0.8%	18,507	0.3%	1,414	0.02%	22	0.001%	239,625	1.8%	85,226	0.5%	275	0.03%			3,388	0.1%						
44 ベルギー			39,780	0.8%	1,090	0.02%	708,930	12.0%	53	0.003%	58,143	0.4%	993,123	6.3%	6,990	0.7%			1,745	0.1%						
45 ルクセンブルグ																										
46 フランス			29,861	0.6%			723	0.01%			99,669	0.7%	164,191	1.0%	80	0.008%			2,622	0.1%	2,831	0.3%				
47 ドイツ			37,267	0.8%	110,951	1.7%	4,878	0.1%	48,042	2.7%	358,449	2.7%	70,176	0.4%	2,623	0.3%	207	0.1%	4,492	0.2%	51	0.01%				
48 スイス			612	0.013%			307	0.01%			35,828	0.3%	2,802	0.02%	35	0.003%										
49 ポルトガル			233	0.005%	96,731	1.5%			7,824	0.4%	8,486	0.1%			1,368	0.1%										
50 スペイン			28,175	0.6%			1,829	0.03%			51,547	0.4%	61,056	0.4%	9,437	0.9%			5,430	0.2%	21,498	2.2%				
51 ジブラルタル(英)																										
52 イタリア	939	1.1%	38,635	0.8%	479,057	7.3%	5,369	0.1%	55,332	3.1%	168,731	1.3%	190,874	1.2%	542,721	54.1%	670	0.2%	1,615	0.1%						
53 マルタ																										
54 フィンランド			275	0.006%	1,396	0.02%					1,993	0.01%	379	0.002%												
55 ポーランド					15,069	0.2%					477	0.004%	5	0.00003%												
56 ロシア											968	0.007%	34	0.0002%			314	0.1%	1,540	0.1%						
57 オーストリア			5,744	0.1%							207	0.002%	83	0.001%	535	0.1%										
58 ハンガリー			43,245	0.9%							1,819	0.01%	14,165	0.1%	1,984	0.2%			4,500	0.2%						
59 ギリシャ			3,710	0.1%							2,394	0.02%	420	0.003%												
60 サイプラス											540	0.004%														
61 トルコ			413	0.009%							79,008	0.6%	9,067	0.1%			5,873	2.0%	12,000	0.5%	296	0.03%				
62 ベラルーシ																			74	0.003%						
63 クロアチア																										
64 スロヴェニア											90,461	0.7%														
65 ボスニア・ヘルツェゴビナ(ユーゴスラヴィア)																										
66 チェッコ																										
67 スロヴァキア																										
68 カナダ			492,186	10.4%	187,390	2.9%	57,260	1.0%	119,625	6.8%	151,853	1.1%	312,756	2.0%	32	0.003%	272	0.1%	250,340	10.6%	120	0.01%				
69 アメリカ	3,591	4.0%	878,929	18.5%	2,739,643	41.9%	2,907,517	49.2%	331,262	18.8%	2,365,099	17.6%	3,089,241	19.7%	24,182	2.4%	28,998	10.0%	317,399	13.4%	101,546	10.6%				
70 メキシコ			13,328	0.3%	48,426	0.7%					108,250	0.8%	3,578	0.02%	397	0.04%	9	0.003%	65	0.003%	237	0.02%				
71 グァテマラ			56	0.001%																						
72 ホンデュラス			71	0.001%																						
73 コスタ・リカ			2,772	0.1%																						
74 パナマ			43	0.001%									3,729	0.02%												
75 バハマ連邦																										
76 トリニダット・トバゴ																					1,210	0.1%				
77 キューバ																										
78 ドミニカ共和国			61	0.001%																						
79 プエルトリコ(米)											406	0.003%	2,364	0.02%												
80 セント・ヴィンセント及びグレナディーン諸島																										
81 コロンビア			129	0.003%			1,410	0.024%			2,437	0.02%	22,541	0.1%							2,349	0.2%				
82 ヴェネズエラ			110	0.002%									34,813	0.2%												
83 スリナム																			1,828	0.1%						
84 エクアドル																										
85 ペルー			73	0.002%	966	0.015%					260	0.002%	37,533	0.2%												
86 チリ			257	0.005%													620	0.2%								
87 ブラジル			5,576	0.1%							450	0.003%	30,462	0.2%	134	0.01%	355	0.1%	39	0.002%	16	0.002%				
88 パラグアイ			417	0.009%									254	0.002%					1,810	0.1%						
89 ウルグアイ																										
90 アルゼンティン			100	0.002%	967	0.015%					5,255	0.04%	31,953	0.2%												
91 モロッコ																										
92 アルジェリア																										
93 リビア																										
94 エジプト											79,100	0.6%							2,786	0.1%						
95 モーリタニア																			2,040	0.1%						
96 セネガル																										
97 シエラ・レオーネ																										
98 リベリア																										
99 象牙海岸共和国																										
100 ブルキナ・ファソ																										
101 カーボ・ベルデ共和国																										
102 カナリー諸島(西)																										
103 ナイジェリア																										
104 カメルーン																										
105 ブルンディ																										
106 エティオピア																										
107 ジブティ																			39,800	1.7%						
108 ケニヤ																										
109 タンザニア			80	0.002%					260	0.015%																
110 モザンビーク											400	0.003%														
111 マダガスカル											205	0.002%	280	0.002%												
112 モーリシアス													158	0.001%												
113 ジンバブエ																										
114 南アフリカ			182	0.004%			2,703	0.05%			7,136	0.1%	9,230	0.1%					280	0.01%						
115 マラウィ																										
116 ザンビア			28	0.001%																						
117 オーストラリア			66,076	1.4%	60,074	0.9%	26,619	0.5%	446,450	25.4%	382,410	2.8%	1,079,516	6.9%	1,054	0.1%	10,864	3.7%	325,970	13.7%	32,029	3.3%				
118 パプア・ニューギニア																										
119 ニュー・ジーランド			2,021	0.043%			67,565	1.1%	9,164	0.5%	34,244	0.3%	126,338	0.8%												
120 サモア											82	0.003%														
121 フィジー											17,763	0.1%														
122 ソロモン諸島					336	0.005%					2,049	0.02%														
123 ニュー・カレドニア(仏)											252	0.002%			672	0.1%	99	0.03%			280	0.03%				
124 仏領ポリネシア																										
125 グァム(米)																										
合計	38,691		4,749,583		6,542,905		5,912,226		1,757,580		14,428,799		16,888,519		1,002,270		291,434		2,372,138		958,759		1,167,020			

資-2

輸出部

輸出国＼品目	27 セメントカッパー(沈殿銅) (kg)		28 粗銅及び電解精製用陽極銅 (kg)		29 陰極銅及びその切断片 (kg)		30 精製銅のワイヤバー (kg)		31 精製銅のビレット (kg)		32 精製銅の塊(陰極銅及びその切断片並びにワイヤバー及びビレットを除く) (kg)		33 銅のくず (kg)		34 銅のマスターアロイ — (kg)		35 銅の粉(薄片状のものを除く) (kg)		36 銅の粉(薄片状のもの)及びフレーク (kg)		37 精製銅の棒及び形材 (kg)		38 精製銅の電気用荒引線材(横断面の最大寸法が6mmを超えるもの) (kg)	
1 大韓民国			37,686,629	97.8%	17,313,701	5.9%			2,045,401	28.0%	2,697,367	16.47%	1,309,880	1.6%	50,000	12.9%	78,589	3.8%	15,654	7.0%	3,210,765	23.0%		
2 北朝鮮																	80	0.004%						
3 中国			4,791	0.01%	65,559,662	22.2%	13	0.01%			39,939	0.24%	73,817,295	88.0%			309,230	14.9%	12,842	5.8%	3,852,202	27.5%	2,255,902	6.5%
4 台湾			308,000	0.8%	150,919,114	51.1%			2,319,759	31.8%	7,944,599	48.50%	2,749,960	3.3%	210,000	54.1%	538,544	25.9%	14,165	6.4%	1,942,398	13.9%	67,761	0.2%
5 モンゴル																								
6 香港			300,000	0.8%	7,999,900	2.7%					990	0.01%	2,431,769	2.9%			19,904	1.0%	22,950	10.3%	1,139,441	8.1%	9,736,505	28.0%
7 ヴィエトナム			25,000	0.1%									2,218,475	2.6%							1,112	0.008%	1,099,560	3.2%
8 タイ	455	100.0%	12,340	0.03%	15,472,544	5.2%			51,998	0.7%	74,707	0.46%	44,166	0.1%	61,750	15.9%	36,988	1.8%	1,660	0.7%	64,102	0.5%	5,552,156	16.0%
9 シンガポール			32,891	0.1%	10,855,211	3.7%					5,000	0.03%	137,098	0.2%			628,232	30.2%	1,525	0.7%	486,867	3.5%	4,391,151	12.6%
10 マレイシア			108,733	0.3%	11,033,749	3.7%									64,000	16.5%	157,030	7.6%	1,430	0.6%	783,091	5.6%	7,162,050	20.6%
11 ブルネイ																								
12 フィリピン			37,000	0.1%	173	0.0001%					73,633	0.45%	736,441	0.9%	2,473	0.6%	11,590	0.6%			348,806	2.5%	4,308,456	12.4%
13 インドネシア			25,679	0.1%	14,918,087	5.1%					2,700	0.02%	236,958	0.3%			30,220	1.5%	30,280	13.6%	74,582	0.5%	544	0.002%
14 カンボディア																								
15 ラオス																								
16 ミャンマー																								
17 インド													76,202	0.1%			200	0.01%	4,760	2.1%	533,492	3.8%	79,924	0.2%
18 パキスタン					992,088	0.3%															24,619	0.2%		
19 スリ・ランカ											550	0.00%	15,750	0.02%			550	0.03%						
20 モルディヴ																								
21 バングラデシュ																								
22 マカオ																								
23 ネパール																								
24 イラン																								
25 バハレーン																								
26 サウディアラビア																					399,999	2.9%		
27 クウェイト																					19,084	0.1%		
28 カタル																					11,728	0.1%		
29 オマーン																								
30 イスラエル																					222,003	1.6%		
31 ジョルダン																					16,710	0.1%		
32 シリア																								
33 レバノン																								
34 アラブ首長国連邦																					63,805	0.5%		
35 イエメン																								
36 ウズベキスタン																								
37 トルクメニスタン																								
38 ノールウェイ																								
39 スエーデン																								
40 デンマーク																								
41 イギリス			173	0.0004%					169,723	2.3%							1,310	0.1%			27,409	0.2%		
42 アイルランド																								
43 オランダ																	4,024	0.2%						
44 ベルギー													1,336	0.002%			4,005	0.2%						
45 ルクセンブルグ																								
46 フランス									42,717	0.6%	5,885	0.04%					42,015	2.0%						
47 ドイツ																	2,000	0.1%			25,137	0.2%		
48 スイス																	1,620	0.1%						
49 ポルトガル																								
50 スペイン																								
51 ジブラルタル(英)																								
52 イタリア																					28,507	0.2%		
53 マルタ																								
54 フィンランド																								
55 ポーランド																								
56 ロシア																								
57 オーストリア																	50	0.002%						
58 ハンガリー																								
59 ギリシャ					20	0.00001%																		
60 サイプラス																								
61 トルコ																								
62 ベラルーシ																								
63 クロアチア																								
64 スロヴェニア																					8,729	0.1%		
65 ボスニア・ヘルツェゴビナ(ユーゴスラヴィア)																								
66 チェッコ																								
67 スロヴァキア																								
68 カナダ							90,360	82.7%	1,211,825	16.6%	10,276	0.06%					50	0.002%						
69 アメリカ					1,019	0.0003%	18,842	17.3%	1,452,825	19.9%	5,520,926	33.70%	64,000	0.1%			211,264	10.2%	117,395	52.7%	667,809	4.8%	91,225	0.3%
70 メキシコ			70	0.0002%																	162	0.001%	3,648	0.01%
71 グァテマラ																								
72 ホンデュラス																								
73 コスタ・リカ																								
74 パナマ																								
75 バハマ連邦			248	0.0006%																				
76 トリニダッド・トバコ																								
77 キューバ																								
78 ドミニカ共和国																								
79 プエルトリコ(米)																								
80 セント・ヴィンセント及びグレナディーン諸島																								
81 コロンビア																								
82 ヴェネズエラ																								
83 スリナム																								
84 エクアドル																								
85 ペルー																								
86 チリ																								
87 ブラジル																					34,862	0.2%		
88 パラグアイ																								
89 ウルグアイ																								
90 アルゼンティン																								
91 モロッコ																								
92 アルジェリア																								
93 リビア																								
94 エジプト																								
95 モーリタニア																								
96 セネガル																								
97 シエラ・レオーネ																								
98 リベリア																								
99 象牙海岸共和国																								
100 ブルキナ・ファソ																								
101 カーボ・ベルデ共和国																								
102 カナリー諸島(西)																								
103 ナイジェリア																								
104 カメルーン																								
105 ブルンディ																								
106 エティオピア																								
107 ジブティ																								
108 ケニヤ																								
109 タンザニア																								
110 モザンビーク																								
111 マダガスカル																								
112 モーリシアス																								
113 ジンバブエ																								
114 南アフリカ																								
115 マラウィ																								
116 ザンビア																								
117 オーストラリア			11	0.00003%							3,901	0.02%	61,328	0.1%										
118 パプア・ニューギニア																								
119 ニュー・ジーランド																								
120 サモア																								
121 フィジー																								
122 ソロモン諸島																								
123 ニュー・カレドニア(仏)																								
124 仏領ポリネシア																								
125 グァム(米)																								
合計	455		28,541,565		296,065,268		109,215		7,294,248		16,380,479		83,900,658		388,223		2,077,495		322,661		13,987,421		34,748,382	

輸出部

輸出国＼品目	39 精製銅の線(横断面の最大寸法が6mmを超えるもの)(電気用荒引線を除く) (kg)		40 電気用裸銅線(横断面の最大寸法が6mmを超えるものを除く) (kg)		41 精製銅の線(電気用裸銅線及び横断面の最大寸法が6mmを超えるものを除く) (kg)		42 精製銅の板、シート及びストリップ(厚さが0.15mmを超えるもの)(巻いたもの) (kg)		43 精製銅の板、シート及びストリップ(厚さが0.15mmを超えるもの)(巻いてないもの) (kg)		44 精製銅のはく(裏張りしてないもの) (kg)		45 精製銅のはく(裏張りしたもの) (kg)		46 精製銅製の管 — (kg)		47 精製銅製の管用継手 (kg)		48 銅製のより線、ケーブル、組みひもその他これらに類する製品(電気絶縁をしたものを除く) (kg)		49 ワイヤクロス(銅の線から製造したもの) (kg)		50 ワイヤクロス(機械用ワイヤエンドレスバンドを除く)ワイヤグリル及び網(銅の線から製造したもの)並びに銅製のエキスパンデッドメタル (kg)	
1 大韓民国	501,934	59.9%	891,857	13.1%	31,276	4.5%	5,052,198	11.6%	289,753	12.1%	2,189,098	8.6%	3,331,158	23.6%	1,555,980	2.4%	1,346	0.9%	14,739	2.1%	652	1.1%	90	1.8%
2 北朝鮮			39,656	0.6%	7,477	1.1%							2,915	0.02%	11,249	0.02%										
3 中国	35,445	4.2%	2,547,765	37.5%	62,108	8.9%	1,578,932	3.6%	80,889	3.4%	1,519,618	6.0%	471,022	3.3%	20,080,989	30.4%	14,895	10.0%	40,673	5.8%	359	0.6%	15	0.3%
4 台湾	4,546	0.5%	791,195	11.6%	133,391	19.1%	5,209,440	12.0%	283,630	11.8%	8,713,683	34.2%	1,505,533	10.7%	10,727,191	16.2%	2,233	1.5%	29,132	4.1%	3,384	5.8%	796	16.0%
5 モンゴル									9,005	0.4%																
6 香港	80,931	9.7%	506,735	7.5%	74,947	10.7%	2,366,051	5.4%	477,046	19.9%	4,428,666	17.4%	2,734,069	19.4%	1,600,405	2.4%	16,822	11.3%	334,869	47.6%	245	0.4%	73	1.5%
7 ヴィエトナム			6,498	0.1%	21,146	3.0%	19,798	0.05%	7,480	0.3%	62,438	0.2%	58,100	0.4%	122,524	0.2%	1,562	1.1%	300	0.04%			950	19.2%		
8 タイ			159,599	2.3%	38,719	5.5%	2,678,398	6.1%	171,088	7.1%	98,907	0.4%	1,371,208	9.7%	448,621	0.7%	32,870	22.2%	42,182	6.0%	716	1.2%	260	5.2%		
9 シンガポール	28,541	3.4%	29,529	0.4%	15,294	2.2%	8,654,291	19.9%	238,255	10.0%	500,832	2.0%	1,756,845	12.5%	194,792	0.3%	16,609	11.2%	5,255	0.7%	1,295	2.2%				
10 マレイシア	15,348	1.8%	54,729	0.8%	46,920	6.7%	3,887,699	8.9%	183,950	7.7%	4,800,666	18.8%	1,345,694	9.5%	17,636,736	26.7%	1,057	0.7%	3,770	0.5%	5,794	9.9%	29	0.6%		
11 ブルネイ																										
12 フィリピン	7,185	0.9%	944,661	13.9%	10,768	1.5%	1,845,208	4.2%	126,147	5.3%	162,943	0.6%	102,439	0.7%	110,586	0.2%	591	0.4%	11,156	1.6%	806	1.4%	722	14.6%		
13 インドネシア	909	0.1%	484,248	7.1%	80,343	11.5%	117,559	0.3%	21,219	0.9%	290,916	1.1%	59,182	0.4%	292,041	0.4%	920	0.6%	157,291	22.4%			163	3.3%		
14 カンボディア																										
15 ラオス																										
16 ミャンマー			13,257	0.2%					200	0.01%																
17 インド			4,286	0.1%	3,631	0.5%	501	0.001%	478	0.02%	7,935	0.03%			621,669	0.9%	13,776	9.3%	615	0.1%						
18 パキスタン							4,175	0.01%	3,040	0.1%	26,309	0.1%			161,151	0.2%	1,056	0.7%								
19 スリ・ランカ					11,556	1.7%			3,636	0.2%	306	0.001%			9,269	0.01%										
20 モルディヴ															320	0.0005%										
21 バングラデシュ			4,639	0.1%					820	0.03%					551	0.0008%	341	0.2%	950	0.1%						
22 マカオ																										
23 ネパール																										
24 イラン															48,587	0.1%										
25 バハレーン											2,920	0.01%			16,430	0.02%										
26 サウディアラビア			155	0.002%			77,380	0.2%	25,466	1.1%	47,524	0.2%	18	0.0001%	1,222,576	1.9%	431	0.3%								
27 クウェイト	275	0.03%							12,865	0.5%	24,963	0.1%			-140,048	0.2%	1,138	0.8%								
28 カタル																										
29 オマーン									998	0.04%																
30 イスラエル													28	0.0002%	184,095	0.3%	426	0.3%								
31 ジョルダン															16,579	0.03%	8	0.01%								
32 シリア															818	0.001%										
33 レバノン																	212	0.1%								
34 アラブ首長国連邦									34,021	1.4%	17,198	0.1%			57,224	0.1%	126	0.1%	750	0.1%						
35 イエメン																										
36 ウズベキスタン															14,620	0.02%										
37 トルクメニスタン															412	0.001%										
38 ノールウェイ																										
39 スエーデン																			75	0.01%						
40 デンマーク													10,418	0.1%	2,176	0.003%	604	0.4%								
41 イギリス			4,957	0.1%	58	0.01%	818,347	1.9%	19,263	0.8%	4,408	0.02%	280,547	2.0%	24,003	0.04%	18,404	12.4%	3,700	0.5%						
42 アイルランド																	181	0.1%								
43 オランダ			34	0.001%	1	0.0001%									91,785	0.1%	224	0.2%								
44 ベルギー			591	0.01%	1,096	0.2%	86,168	0.2%					294,425	2.1%	59,475	0.1%	1,124	0.8%								
45 ルクセンブルグ											1,337	0.01%	719	0.01%												
46 フランス							660	0.002%	35,710	1.5%	3,747	0.01%	415,086	2.9%	37,079	0.1%	1,353	0.9%								
47 ドイツ			1,020	0.02%					1,212	0.1%	4,365	0.02%	60,557	0.4%	2,641	0.004%	773	0.5%			103	0.2%				
48 スイス									255	0.01%			4,336	0.03%												
49 ポルトガル			1,325	0.02%	6,357	0.9%											748	0.5%								
50 スペイン			1,663	0.02%	340	0.05%							114,833	0.8%	42,830	0.1%	1,177	0.8%								
51 ジブラルタル(英)																										
52 イタリア			5	0.0001%	191	0.03%							2,054	0.01%	34,127	0.1%	438	0.3%	1,885	0.3%						
53 マルタ																	96	0.1%								
54 フィンランド											1,362	0.01%	16,215	0.1%	880	0.001%										
55 ポーランド																										
56 ロシア															3,702	0.006%										
57 オーストリア			940	0.01%									60	0.0004%	367	0.001%										
58 ハンガリー			4,090	0.1%	36	0.01%	670	0.002%					409	0.003%												
59 ギリシャ									15	0.001%																
60 サイプラス																	1,044	0.7%								
61 トルコ															3,236	0.005%	4,692	3.2%			444	0.8%				
62 ベラルーシ																										
63 クロアチア															5,589	0.008%										
64 スロヴェニア																										
65 ボスニア・ヘルツェゴビナ(ユーゴスラヴィア)																										
66 チェッコ													992	0.01%												
67 スロヴァキア			144	0.002%																						
68 カナダ									2,815	0.1%	78,832	0.3%	5,897	0.04%	212	0.0003%										
69 アメリカ	162,302	19.4%	229,339	3.4%	149,460	21.4%	10,301,067	23.6%	301,103	12.6%	2,434,750	9.6%	157,781	1.1%	6,878,656	10.4%	489	0.3%	54,692	7.8%	33,635	57.4%	1,051	21.2%		
70 メキシコ			67,391	1.0%	860	0.1%	380	0.001%					2,908	0.02%	13,100	0.02%	32	0.02%	757	0.1%	251	0.4%				
71 グァテマラ																										
72 ホンデュラス																										
73 コスタ・リカ																	38	0.03%								
74 パナマ															136	0.0002%										
75 バハマ連邦																										
76 トリニダット・トバコ																	60	0.04%								
77 キューバ																										
78 ドミニカ共和国																										
79 プエルトリコ(米)															665,487	1.0%										
80 セント・ヴィンセント及びグレナディーン諸島																										
81 コロンビア									284	0.01%																
82 ヴェネズエラ																										
83 スリナム																										
84 エクアドル																										
85 ペルー									21,720	0.9%																
86 チリ																										
87 ブラジル			640	0.01%			57,416	0.1%							2,277,431	3.4%	748	0.5%			45	0.1%				
88 パラグアイ																										
89 ウルグアイ																	57	0.04%								
90 アルゼンティン															23,985	0.04%	1,872	1.3%	61	0.01%						
91 モロッコ																										
92 アルジェリア															567	0.001%										
93 リビア																										
94 エジプト															485,993	0.7%	2,751	1.9%	120	0.02%						
95 モーリタニア																										
96 セネガル															858	0.001%										
97 シエラ・レオーネ																										
98 リベリア																			90	0.01%						
99 象牙海岸共和国																										
100 ブルキナ・ファソ															195	0.0003%										
101 カーボ・ベルデ共和国																										
102 カナリー諸島(西)																										
103 ナイジェリア																										
104 カメルーン																										
105 ブルンディ																										
106 エティオピア																										
107 ジブティ																										
108 ケニヤ															1,230	0.002%										
109 タンザニア															7,144	0.01%	375	0.3%								
110 モザンビーク																										
111 マダガスカル															4	0.00001%			310	0.04%						
112 モーリシアス																										
113 ジンバブエ																										
114 南アフリカ							1,036	0.002%					270	0.002%			749	0.5%								
115 マラウィ																										
116 ザンビア																										
117 オーストラリア					1,498	0.2%	825,979	1.9%	41,954	1.8%	51,574	0.2%			49,910	0.1%	3,147	2.1%			10,828	18.5%	811	16.4%		
118 パプア・ニューギニア			1,336	0.02%																						
119 ニュー・ジーランド															22,630	0.034%	555	0.4%								
120 サモア																										
121 フィジー																										
122 ソロモン諸島					350	0.1%																				
123 ニュー・カレドニア(仏)															141	0.0002%										
124 仏領ポリネシア															1,143	0.002%	103	0.1%								
125 グアム(米)															4,267	0.006%										
合計	837,410		6,792,284		697,823		43,583,353		2,394,817		25,475,297		14,105,418		66,016,442		148,253		703,372		58,557		4,960			

輸出部

輸出国＼品目	51 銅製のくぎ、びょう、画びょう、またくぎその他これらに類する製品		52 銅製の座金(ばね座金を含む)		53 銅製のリベット、コッター、コッターピンその他これらに類する製品		54 銅製の木ねじ		55 銅製のねじ(木ねじを除く)ボルト及びナット		56 銅製品(ねじを切ったものに限るものとし、ねじ、ボルト及びナットを除く)		57 銅製のばね		58 銅製の加熱器具(調理用その他家庭用に供する種類のものに限るものとし、電気式のものを除く)及びその部分品(銅製のもの)		59 瓶洗イ、ポリッシングパッド、ポリッシンググラブその他これらに類する製品(銅製のもの)		60 衛生品及びその部分品(銅製のもの)		61 鎖及びその部分品(銅製のもの)		62 その他の銅製品(鋳造、型打ち又は鍛造をしたもの(更に加工したものを除く)		63 その他の銅製品		64 ニッケル(合金を除く)の塊	
	(kg)		(kg)		(kg)		(kg)		(kg)		(kg)		(kg)		(kg)		(kg)		(kg)		(kg)		(kg)		(kg)		(kg)		(kg)	
1 大韓民国	169	0.6%			503	0.4%			1,342	0.3%	25	0.1%	17,164	28.3%	5,845	91.9%	388	7.4%	430	1.0%	103	2.0%	934,444	36.8%	2,071,721	44.6%	192,300	60.6%
2 北朝鮮																			141	0.3%										
3 中国	1,740	6.1%	9,948	48.7%	8,066	6.6%	997	41.4%	73,993	16.2%	2,702	6.7%	10,523	17.3%			75	1.4%	148	0.3%	74	1.4%	16,240	0.6%	338,314	7.3%	9,200	2.9%
4 台湾	82	0.3%	852	4.2%	170	0.1%			3,707	0.8%	330	0.8%	0				646	12.3%	3,757	8.4%	30	0.6%	1,066,914	42.0%	719,462	15.5%		
5 モンゴル																									579	0.01%		
6 香港	3,183	11.1%	194	0.9%	15,102	12.3%	730	30.3%	39,349	8.6%	4,539	11.2%	8,386	13.8%	58	0.9%	228	4.3%	933	2.1%	1,575	30.2%	319,104	12.6%	202,524	4.4%		
7 ヴィエトナム									237	0.1%			2,566	4.2%			461	8.8%					12,298	0.5%	101,577	2.2%	16,000	5.0%
8 タイ	6,801	23.7%	180	0.9%	734	0.6%	680	28.3%	18,727	4.1%	760	1.9%	2,607	4.3%			59	1.1%					12,805	0.5%	388,021	7.9%	6,950	2.2%
9 シンガポール	8,920	31.1%	5,318	26.0%	49,358	40.3%			52,424	11.5%	4,527	11.2%	94	0.2%			257	4.9%	546	1.2%	101	1.9%			186,705	4.0%	22,300	7.0%
10 マレイシア	150	0.5%	1,593	7.8%	5,291	4.3%			76,315	16.7%	155	0.4%	4,936	8.1%					616	1.4%			1,712	0.1%	108,175	2.3%	4,293	1.4%
11 ブルネイ																			62	0.1%					101	0.002%		
12 フィリピン	34	0.1%	269	1.3%	2,243	1.8%			586	0.1%	2,819	7.0%	5,442	9.0%									163,068	6.4%	154,294	3.3%	27,743	8.7%
13 インドネシア			251	1.2%	221	0.2%			16,292	3.6%	5,329	13.1%	1,780	2.9%					1,404	3.1%			84	0.003%	11,966	0.3%	38,500	12.1%
14 カンボディア																												
15 ラオス																												
16 ミャンマー																									500	0.01%		
17 インド									88	0.02%			350	0.6%									862	0.03%	135,054	2.9%		
18 パキスタン											460	1.1%													1,427	0.03%		
19 スリ・ランカ																			81	0.2%	678	13.0%	486	0.02%	20,453	0.4%		
20 モルディヴ																												
21 バングラデシュ									1,687	0.4%	1,217	3.0%													592	0.01%		
22 マカオ			20	0.1%																								
23 ネパール																												
24 イラン																									28	0.001%		
25 バハレーン									191	0.04%													62	0.002%	102	0.002%		
26 サウディアラビア																			14,431	32.3%					3,967	0.1%		
27 クウェイト			87	0.4%																					408	0.009%		
28 カタル																			760	1.7%					3,128	0.1%		
29 オマーン																			490	1.1%					112	0.002%		
30 イスラエル									300	0.1%															776	0.02%		
31 ジョルダン																									10	0.0002%		
32 シリア					12	0.01%																						
33 レバノン																												
34 アラブ首長国連邦									324	0.1%									15,025	33.6%					954	0.02%		
35 イエメン																									35	0.001%		
36 ウズベキスタン																									212	0.005%		
37 トルクメニスタン																												
38 ノールウェイ																									57	0.001%		
39 スエーデン									5,811	1.3%	156	0.4%													83	0.002%		
40 デンマーク									232	0.1%																		
41 イギリス					5,960	4.9%			20,184	4.4%			1,234	2.0%	20	0.3%									4,192	0.1%		
42 アイルランド									7,847	1.7%															39	0.001%		
43 オランダ																									2,130	0.05%		
44 ベルギー					1,140	0.9%			500	0.1%															2,550	0.1%		
45 ルクセンブルグ																												
46 フランス									3,116	0.7%	20	0.05%													2,302	0.05%		
47 ドイツ					27	0.02%			30	0.01%			474	0.8%							1,257	24.1%			42,704	0.9%		
48 スイス					17	0.0%			906	0.2%	21	0.1%	23	0.04%	125	2.0%	232	4.4%							683	0.01%		
49 ポルトガル																	155	2.9%										
50 スペイン											72	0.2%							217	0.5%					6,765	0.1%		
51 ジブラルタル(英)																									15	0.0003%		
52 イタリア									304	0.1%	12	0.03%													686	0.01%		
53 マルタ																												
54 フィンランド																												
55 ポーランド																												
56 ロシア																									114	0.002%		
57 オーストリア																									50	0.001%	5	0.002%
58 ハンガリー					425	0.3%																	385	0.02%	36	0.001%		
59 ギリシャ																									112	0.002%		
60 サイプラス																									16	0.0003%		
61 トルコ																									154	0.003%		
62 ベラルーシ																												
63 クロアチア																												
64 スロヴェニア																												
65 ボスニア・ヘルツェゴビナ(ユーゴスラヴィア)																									58	0.001%		
66 チェッコ																												
67 スロヴァキア																												
68 カナダ					130	0.1%											186	3.5%							384	0.01%		
69 アメリカ	5,536	19.3%	778	3.8%	32,002	26.1%			122,930	26.9%	16,876	41.6%	2,967	4.9%	311	4.9%	2,579	49.0%	480	1.1%	1,317	25.3%	13,862	0.5%	103,392	2.2%	0	
70 メキシコ			528	2.6%					1,495	0.3%			2,110	3.5%											6,237	0.1%		
71 グァテマラ																												
72 ホンデュラス																												
73 コスタ・リカ																									39	0.001%		
74 パナマ																									862	0.02%		
75 バハマ連邦																									653	0.01%		
76 トリニダット・トバゴ																												
77 キューバ																									20	0.0004%		
78 ドミニカ共和国																												
79 プエルトリコ(米)																									170	0.004%		
80 セント・ヴィンセント及びグレナディーン諸島																									19	0.0004%		
81 コロンビア																												
82 ヴェネズエラ																									337	0.01%		
83 スリナム																												
84 エクアドル																									95	0.002%		
85 ペルー									145	0.03%																		
86 チリ																									6	0.0001%		
87 ブラジル	600	2.1%	96	0.5%	52	0.04%																	264	0.01%	1,617	0.03%		
88 パラグアイ																												
89 ウルグアイ																												
90 アルゼンティン																									200	0.004%		
91 モロッコ																									10	0.0002%		
92 アルジェリア									92	0.02%															3	0.0001%		
93 リビア																									129	0.003%		
94 エジプト					967	0.8%																			285	0.01%		
95 モーリタニア																												
96 セネガル																												
97 シエラ・レオーネ																												
98 リベリア									38	0.01%			6	0.01%											364	0.01%		
99 象牙海岸共和国																												
100 ブルキナ・ファソ																												
101 カーボ・ベルデ共和国																									21	0.0005%		
102 カナリー諸島(西)																												
103 ナイジェリア																									51	0.001%		
104 カメルーン																									196	0.004%		
105 ブルンディ																												
106 エティオピア																									656	0.01%		
107 ジブティ																												
108 ケニヤ																									14,302	0.3%		
109 タンザニア																												
110 モザンビーク																							8	0.0003%				
111 マダガスカル																							16	0.001%				
112 モーリシアス											408	1.0%																
113 ジンバブエ																									92	0.002%		
114 南アフリカ																			87	0.2%					12,105	0.3%		
115 マラウィ																									17	0.0004%		
116 ザンビア																												
117 オーストラリア	1,511	5.3%	314	1.5%					7,264	1.6%	99	0.2%							4,104	9.2%	75	1.4%			5,631	0.1%		
118 パプア・ニューギニア																												
119 ニュー・ジーランド																									149	0.003%		
120 サモア																												
121 フィジー																									82	0.002%		
122 ソロモン諸島																									233	0.005%		
123 ニュー・カレドニア(仏)																												
124 仏領ポリネシア																												
125 グァム(米)																			1,021	2.3%					122	0.003%		
合計	28,726		20,428		122,420		2,407		456,456		40,627		60,662		6,369		5,266		44,723		5,240		2,542,614		4,642,422		317,291	

輸出部

輸出国 ＼ 品目	65 ニッケルのくず (kg)		66 ニッケルの粉及びブレーク (kg)		67 ニッケル(合金を除く)の棒及び形材 (kg)		68 ニッケル(合金を除く)の線 (kg)		69 ニッケル(合金を除く)の板、シート、ストリップ及びはく (kg)		70 ニッケル(合金を除く)の管 (kg)		71 ニッケルの管用継手 (kg)		72 ワイヤクロス、ワイヤグリル及び網(ニッケルの線から製造したもの) (kg)		73 その他のニッケル製品(その他のもの) (kg)		74 精製鉛の塊 (kg)		75 鉛(精製鉛を除く)の塊(含有する鉛以外の元素のうち重量においてアンチモンが主なもの) (kg)		76 鉛(精製鉛を除く)の塊(その他のもの) (kg)		77 鉛のくず (kg)	
1 大韓民国	38,214	7.8%	10,724	1.7%	241	10.7%	5,889	28.0%	121,217	20.7%	1,654	30.8%					249,204	39.9%			92,660	3.7%	60	0.3%	9,247,192	98.7%
2 北朝鮮																										
3 中国	39,600	8.1%	57,689	9.0%	869	38.8%	2,460	11.7%	31,626	5.4%					4,017	31.4%	10,348	1.7%	196,897	4.5%						
4 台湾			115,410	18.0%	6	0.3%	3,807	18.1%	41,545	7.1%	889	16.6%	277	3.1%			44,037	7.1%	199,480	4.6%					20,940	0.2%
5 モンゴル																							22,654	95.7%	20,140	0.2%
6 香港			136,380	21.3%			1,165	5.5%	102,056	17.4%							202,188	32.4%								
7 ヴィエトナム					92	4.1%											360	0.1%								
8 タイ			1,495	0.2%			18	0.1%	20,732	3.5%			5,030	57.1%	571	4.5%	19,262	3.1%	669,353	15.4%						
9 シンガポール			16,080	2.5%	20	0.9%	18	0.1%	42,686	7.3%					475	3.7%	14,938	2.4%								
10 マレイシア			970	0.2%	290	12.9%	206	1.0%	5,016	0.9%	214	4.0%	311	3.5%	32	0.3%	39,061	6.3%	1,703,392	39.1%	2,393,659	96.3%				
11 ブルネイ																										
12 フィリピン			850	0.1%			1,100	5.2%	3,844	0.7%							4,535	0.7%	608,350	14.0%						
13 インドネシア			1,360	0.2%					4,912	0.8%	550	10.2%	2,257	25.6%			4,640	0.7%	620,448	14.3%						
14 カンボディア																			23,117	0.5%						
15 ラオス																										
16 ミャンマー																			124,440	2.9%						
17 インド			60	0.009%									150	1.7%			2,409	0.4%	203,995	4.7%					79,752	0.9%
18 パキスタン																										
19 スリ・ランカ																	285	0.05%								
20 モルディヴ																										
21 バングラデシュ																										
22 マカオ																										
23 ネパール																										
24 イラン																										
25 バハレーン																	51	0.01%								
26 サウディアラビア													200	2.3%			115	0.02%								
27 クウェイト																	13	0.002%								
28 カタル																										
29 オマーン																										
30 イスラエル																										
31 ジョルダン																										
32 シリア																										
33 レバノン																										
34 アラブ首長国連邦													360	4.1%												
35 イエメン																										
36 ウズベキスタン																										
37 トルクメニスタン																										
38 ノールウェイ																										
39 スエーデン																										
40 デンマーク																	75	0.01%								
41 イギリス	187,575	38.4%	1,010	0.2%			324	1.5%	921	0.2%							7,144	1.1%								
42 アイルランド									160	0.03%							36	0.01%								
43 オランダ			18,830	2.9%			100	0.5%			1,056	19.7%					4,079	0.7%								
44 ベルギー									318	0.1%							80	0.01%								
45 ルクセンブルグ																										
46 フランス			235,199	36.7%									213	2.4%			163	0.03%								
47 ドイツ			2,103	0.3%					410	0.1%							184	0.03%								
48 スイス															910	7.1%	410	0.1%								
49 ポルトガル																										
50 スペイン																	3	0.0005%								
51 ジブラルタル(英)																										
52 イタリア							5,286	25.1%	28,189	4.8%							128	0.02%								
53 マルタ																										
54 フィンランド																										
55 ポーランド																										
56 ロシア																										
57 オーストリア			200	0.03%													16	0.003%								
58 ハンガリー																										
59 ギリシャ																										
60 サイプラス																										
61 トルコ																										
62 ペラルーシ																										
63 クロアチア																										
64 スロヴェニア																										
65 ボスニア・ヘルツェゴビナ(ユーゴスラヴィア)																										
66 チェッコ																										
67 スロヴァキア																										
68 カナダ							427	2.0%	3,192	0.5%							131	0.02%								
69 アメリカ	220,724	45.2%	42,889	6.7%	721	32.2%	244	1.2%	152,245	26.0%	1,006	18.7%	10	0.1%	6,769	53.0%	20,309	3.3%					970	4.1%		
70 メキシコ									26,303	4.5%																
71 グァテマラ																										
72 ホンデュラス																										
73 コスタ・リカ																										
74 パナマ					3	0.1%																				
75 バハマ連邦																										
76 トリニダッド・トバコ																										
77 キューバ																										
78 ドミニカ共和国																										
79 プエルトリコ(米)																										
80 セント・ヴィンセント及びグレナディーン諸島																										
81 コロンビア																										
82 ヴェネズエラ																	240	0.04%								
83 スリナム																										
84 エクアドル																										
85 ペルー																										
86 チリ																										
87 ブラジル																										
88 パラグアイ																										
89 ウルグアイ																										
90 アルゼンティン																										
91 モロッコ																										
92 アルジェリア																										
93 リビア																	4	0.001%								
94 エジプト																										
95 モーリタニア																										
96 セネガル																										
97 シエラ・レオーネ																										
98 リベリア																	96	0.02%								
99 象牙海岸共和国																										
100 ブルキナ・ファソ																										
101 カーボ・ベルデ共和国																										
102 カナリー諸島(西)																										
103 ナイジェリア																										
104 カメルーン																										
105 ブルンディ																			2,000	0.05%						
106 エティオピア																										
107 ジブティ																										
108 ケニヤ																										
109 タンザニア																										
110 モザンビーク																										
111 マダガスカル																										
112 モーリシアス																										
113 ジンバブエ																										
114 南アフリカ																										
115 マラウィ																										
116 ザンビア																										
117 オーストラリア	2,019	0.4%															9	0.001%								
118 パプア・ニューギニア																										
119 ニュー・ジーランド																										
120 サモア																										
121 フィジー																										
122 ソロモン諸島																										
123 ニュー・カレドニア(仏)																										
124 仏領ポリネシア																										
125 グアム(米)																										
合計	496,132		541,249		2,242		21,044		585,372		5,369		8,808		12,774		624,553		4,351,472		2,486,319		23,684		9,365,024	

資-6

輸出部

輸出国 ＼ 品目	78 鉛の棒、形材及び線		79 鉛のシート、ストリップ及びはく(厚さ(補強材の厚さを除く)が0.2mm以下のもの		80 鉛の板並びにシート、ストリップ及びはく(厚さが0.2mmを超えるもの		81 鉛の粉及びフレーク		82 鉛製の管及び管用継手(例えば、カップリング、エルボー及びスリーブ)		83 その他の鉛製品		84 カドミウムの塊、くず及び粉		85 カドミウム及びその製品(その他のもの)		86 アンチモン及びその製品(くずを含む)		87 ベリリウムの塊、くず及び粉		88 ベリリウム及びその製品(その他のもの)		89 クロム及びその製品		合計
	(kg)		(kg)		(kg)		(kg)		(kg)		(kg)		(kg)		(kg)		(kg)		(kg)		(kg)		(kg)		(kg)		(t)
1 大韓民国	597	0.3%	18,985	45.7%	3,125	4.0%					5,695	4.0%	3,500	98.8%	190	20.4%	190	0.1%							254,046	73.5%	162,419
2 北朝鮮																											279
3 中国	121,496	55.4%	89	0.2%	5,250	6.8%	100	0.6%	303	1.4%	19,738	13.8%					5	0.003%	750	86.0%	1,381	74.5%	3,590	1.0%	766,068		
4 台湾	12,521	5.7%	2,115	5.1%	6,152	7.9%	5,369	32.9%	8,234	39.4%	25,284	17.7%			511	54.8%	1,085	0.6%			16	0.9%	17,098	4.9%	379,402		
5 モンゴル																											10
6 香港	9,280	4.2%	135	0.3%	48	0.1%	239	1.5%	8,881	42.5%	172	0.1%					542	0.3%			15	0.8%	773	0.2%	264,623		
7 ヴィエトナム																							173	0.1%	21,824		
8 タイ	8,374	3.8%	1,180	2.8%	5,774	7.5%			1,080	5.2%	8,876	6.2%					170,353	90.9%					488	0.1%	47,559		
9 シンガポール	388	0.2%	120	0.3%			4,216	25.8%			18,875	13.2%					1,408	0.8%					1,671	0.5%	40,116		
10 マレイシア	40,941	18.7%	18,502	44.6%			790	4.8%			23,690	16.6%					2,300	1.2%			133	7.2%	936	0.3%	69,359		
11 ブルネイ																											0
12 フィリピン	4,121	1.9%			25	0.03%	710	4.3%			5,366	3.8%									42	2.3%	2,702	0.8%	91,168		
13 インドネシア	5,223	2.4%			14,048	18.1%			1,300	6.2%	597	0.4%					3,850	2.1%					4,717	1.4%	41,140		
14 カンボディア																											23
15 ラオス																											0
16 ミャンマー																											143
17 インド	360	0.2%	384	0.9%	21,960	28.4%																	2,505	0.7%	2,666		
18 パキスタン					4,390	5.7%																			2,106		
19 スリ・ランカ	2,055	0.9%																							4,558		
20 モルディヴ																									0		
21 バングラデシュ											2,500	1.7%													1,636		
22 マカオ																									20		
23 ネパール																									0		
24 イラン																									68		
25 バハレーン									489	2.3%															20		
26 サウディアラビア					7,183	9.3%																			2,181		
27 クウェイト																									1,795		
28 カタル																									66		
29 オマーン																									7		
30 イスラエル																									738		
31 ジョルダン											50	0.03%													565		
32 シリア																									69		
33 レバノン																									1		
34 アラブ首長国連邦					5,695	7.4%																			5,123		
35 イエメン																									1		
36 ウズベキスタン																									15		
37 トルクメニスタン																									0		
38 ノールウェイ																									0		
39 スエーデン																									62		
40 デンマーク																									25		
41 イギリス					44	0.1%	330	2.0%			487	0.3%					5,542	3.0%							3,432		
42 アイルランド																									307		
43 オランダ	55	0.03%									1,860	1.3%											22,910	6.6%	1,006		
44 ベルギー											750	0.5%													2,574		
45 ルクセンブルグ																									2		
46 フランス											15	0.01%			195	20.9%	640	0.3%					5	0.001%	1,161		
47 ドイツ											121	0.1%					398	0.2%	6	0.7%			78	0.02%	783		
48 スイス											384	0.3%					338	0.2%					38	0.01%	51		
49 ポルトガル											1,031	0.7%													148		
50 スペイン	58	0.03%																							392		
51 ジブラルタル(英)																									0		
52 イタリア	1	0.0005%															161	0.1%							1,046		
53 マルタ																									0		
54 フィンランド																							150	0.04%	23		
55 ポーランド																	5	0.003%							16		
56 ロシア											3,080	2.2%													10		
57 オーストリア																									38		
58 ハンガリー																									76		
59 ギリシャ																									74		
60 サイプラス																									1		
61 トルコ	90	0.04%																							14,466		
62 ベラルーシ																									0		
63 クロアチア																									6		
64 スロヴェニア																									99		
65 ボスニア・ヘルツェゴビナ(ユーゴスラヴィア)																									0		
66 チェッコ																									1		
67 スロヴァキア																									0		
68 カナダ	287	0.1%									657	0.5%													5,021		
69 アメリカ	4,340	2.0%	4	0.01%	534	0.7%	4,582	28.0%			23,202	16.2%	42	1.2%	37	4.0%	514	0.3%	116	13.3%	267	14.4%	33,187	9.6%	61,309		
70 メキシコ	8,691	4.0%			34	0.04%					135	0.1%											1	0.0003%	451		
71 グァテマラ																									2,000		
72 ホンデュラス																									0		
73 コスタ・リカ																									1,021		
74 パナマ																									5		
75 バハマ連邦																									1		
76 トリニダット・トバゴ																									1		
77 キューバ																									0		
78 ドミニカ共和国					170	0.2%																			2,002		
79 プエルトリコ(米)																									668		
80 セント・ヴィンセント及びグレナディーン諸島																									0		
81 コロンビア																									29		
82 ヴェネズエラ																									36		
83 スリナム																									2		
84 エクアドル																									0		
85 ペルー																									107		
86 チリ	540	0.2%							180	0.9%															35		
87 ブラジル	26	0.01%							450	2.2%													70	0.02%	8,414		
88 パラグアイ																									2		
89 ウルグアイ																									0		
90 アルゼンティン																									2,289		
91 モロッコ																									0		
92 アルジェリア																									991		
93 リビア																									0		
94 エジプト																									3,339		
95 モーリタニア																									2		
96 セネガル																									1		
97 シエラ・レオーネ					1,140	1.5%																			1		
98 リベリア											150	0.1%													1		
99 象牙海岸共和国											150	0.1%													4,896		
100 ブルキナ・ファソ																									0		
101 カーボ・ベルデ共和国																									0		
102 カナリー諸島(西)																									396		
103 ナイジェリア																									118		
104 カメルーン																									1		
105 ブルンディ																									2		
106 エティオピア																									1		
107 ジブティ																									40		
108 ケニヤ					1,836	2.4%																			17		
109 タンザニア																									8		
110 モザンビーク																									0		
111 マダガスカル																									1		
112 モーリシアス																									1		
113 ジンバブエ																									0		
114 南アフリカ																									34		
115 マラウィ																									0		
116 ザンビア																									0		
117 オーストラリア											171	0.1%					79	0.04%					715	0.2%	4,128		
118 パプア・ニューギニア																									1		
119 ニュー・ジーランド																									16,172		
120 サモア																									18		
121 フィジー																									2		
122 ソロモン諸島																									2		
123 ニュー・カレドニア(仏)																									0		
124 仏領ポリネシア																									1		
125 グァム(米)																									6		
合計	219,444		41,514		77,408		16,336		20,977		143,436		3,542		933		187,410		872		1,864		346,393		2,059,826		

輸入部

輸入国 ＼ 品目	1 銅鉱(精鉱を含む) (t)		2 ニッケル鉱(精鉱を含む) (t)		3 鉛鉱(精鉱を含む) (t)		4 クロム鉱(精鉱を含む) (t)		5 アンチモン鉱(精鉱を含む) (t)		6 塩素 (kg)		7 ふっ素及び臭素 (kg)		8 ほう素及びテルル — (kg)		9 砒素 (kg)		10 水銀 (kg)		11 塩化ビニル(クロロエチレン) (kg)		12 ポリ塩化ビニル(他の物質と混合していないもの)、塊(不規則な形のもの)、粉(モールティングパウダーを含む)、粒、フレークその他これらに類する形状のもの) (kg)	
1 大韓民国																					2,000,227	100.0%	2,187,800	39.1%
2 北朝鮮																								
3 中国					4,747	2.8%	1,928	0.5%	19	19.8%					670	2.5%	100,000	96.8%					18,419	0.3%
4 台湾																							877,889	15.7%
5 モンゴル																								
6 香港																								
7 ヴィエトナム																							13,026	0.2%
8 タイ																							244,855	4.4%
9 シンガポール																	1	0.001%						
10 マレイシア	30,016	0.7%																					17,600	0.3%
11 ブルネイ																								
12 フィリピン	49,312	1.2%	1,018,095	26.1%			2,250	0.6%							2,710	10.2%							418	0.007%
13 インドネシア	831,954	19.4%	1,114,673	28.5%																			27,000	0.5%
14 ミャンマー							2,450	0.6%																
15 インド	10,900	0.3%					74,020	19.5%															500	0.009%
16 パキスタン							5,401	1.4%																
17 スリ・ランカ																								
18 ネパール																								
19 イラン							33,473	8.8%																
20 サウディアラビア																							130	0.002%
21 クウェイト																								
22 オマーン							2,737	0.7%																
23 イスラエル													5,205,740	82.4%										
24 ジョルダン																								
25 レバノン																								
26 アラブ首長国連邦																								
27 イエメン																								
28 カザフスタン																								
29 アイスランド																								
30 ノールウェイ																								
31 スエーデン																							180,000	3.2%
32 デンマーク																								
33 イギリス													1,114,850	17.6%									1,450	0.03%
34 アイルランド																								
35 オランダ							20	0.01%																
36 ベルギー															7,728	29.2%							1,200	0.02%
37 ルクセンブルグ																								
38 フランス																							12,350	0.2%
39 ドイツ															1,859	7.0%	3,314	3.2%					1,164,250	20.8%
40 スイス																								
41 ポルトガル																								
42 スペイン	1,782	0.04%																	3,450	33.3%				
43 イタリア																							79,385	1.4%
44 フィンランド																								
45 ポーランド																								
46 ロシア	3,840	0.1%			11,055	6.6%									1,770	6.7%								
47 オーストリア					5	0.003%																		
48 ギリシャ																								
49 ルーマニア	5,483	0.1%																						
50 ブルガリア	15,635	0.4%																						
51 トルコ	38,888	0.9%					480	0.1%																
52 ウクライナ																								
53 スロヴェニア																								
54 チェッコ																								
55 カナダ	528,630	12.3%					17	0.004%							73	0.3%								
56 アメリカ	1,320	0.03%			57,818	34.4%	309	0.1%			3,680	100.0%	167	0.003%	537	2.0%			1	0.01%			773,212	13.8%
57 メキシコ	38,372	0.9%																						
58 ホンデュラス					2,329	1.4%																		
59 コスタ・リカ																								
60 プエルトリコ(米)																								
61 蘭領アンティール																								
62 コロンビア	12,642	0.3%																						
63 ヴェネズエラ																								
64 ペルー	61,320	1.4%			23,864	14.2%									11,141	42.1%								
65 ボリビア					4,116	2.5%			77	80.2%														
66 チリ	1,787,447	41.7%																						
67 ブラジル																								
68 アルゼンティン	205,723	4.8%																						
69 アルジェリア																			6,900	66.7%				
70 チュニジア																								
71 エジプト																								
72 スーダン																								
73 コンゴー民主共和国																								
74 ジンバブエ																								
75 南アフリカ	29,332	0.7%					257,030	67.6%																
76 ザンビア																								
77 オーストラリア	351,067	8.2%			63,946	38.1%											2	0.002%						
78 パプア・ニューギニア	282,530	6.6%																						
79 ニュー・ジーランド																								
80 ナウル共和国																								
81 ニュー・カレドニア(仏)			1,773,041	45.4%																				
82 グァム(米)																								
83 北マリアナ諸島連邦(米)																								
合計	4,286,193		3,906,809		167,880		380,115		96		3,680		6,320,757		26,498		103,317		10,351		2,000,227		5,599,484	

輸入部

輸入国 ＼ 品目	13 ポリ塩化ビニル(他の物質と混合してないもの)、(液状又はペースト状のもの)		14 その他のポリ塩化ビニル(可塑化してないもの)、塊(不規則な形のもの)、粉(モールティングパウダーを含む)、粒、フレークその他これらに類する形状のもの		15 その他のポリ塩化ビニル(可塑化してないもの)、(液状又はペースト状のもの)		16 その他のポリ塩化ビニル(可塑化したもの)、塊(不規則な形のもの)、粉(モールティングパウダーを含む)、粒、フレークその他これらに類する形状のもの		17 その他のポリ塩化ビニル(可塑化したもの)、(液状又はペースト状のもの)		18 ﾌﾟﾗｽﾁｯｸのくず(塩化ビニルの重合体のもの)		19 ﾌﾟﾗｽﾁｯｸの単繊維(径が1mmを超えるもの)、棒及び形材(塩化ビニルの重合体のもの)		20 塩化ビニルの重合体製の板、シート、フィルム、はく、テープ、ストリップその他のへん平な形状の物品(接着性を有するもの)(その他のもの)		21 硬質の塩化ﾋﾞﾆｰﾙ製の板、シート、フィルム、はく及びストリップ(多泡性のもの並びに補強し、薄層で被覆し又は支持物を使用したもの及びこれらに類する方法により他の材料と組み合わせたものを除く)		22 軟質の塩化ﾋﾞﾆｰﾙ製の板、シート、フィルム、はく及びストリップ(多泡性のもの並びに補強し、薄層で被覆し又は支持物を使用したもの及びこれらに類する方法により他の材料と組み合わせたものを除く)		23 塩化ビニルの重合体製のその他の板、シート、フィルム、はく及びストリップ(多泡性のもの)	
	(kg)		(kg)		(kg)		(kg)		(kg)		(kg)		(kg)		(kg)		(kg)		(kg)		(kg)	
1 大韓民国	120,000	44.9%	140,000	93.9%			346,326	21.2%					2,784	0.4%	1,040,370	31.0%	44,734	1.0%	703,848	10.7%	81,292	9.5%
2 北朝鮮																						
3 中国	1,000	0.4%	416	0.3%			8,000	0.5%	228,524	83.8%			127,385	18.4%	24,771	0.7%	93,745	2.2%	311,246	4.7%	67,453	7.9%
4 台湾											5,597	43.0%	59,623	8.6%	1,081,956	32.2%	3,319,641	77.2%	4,214,392	64.0%	222,516	26.1%
5 モンゴル																						
6 香港													49	0.007%	136	0.004%	120	0.003%	1,178	0.02%		
7 ヴィエトナム											7,425	57.0%							14	0.0002%		
8 タイ							18,908	1.2%					3,479	0.5%	2,758	0.1%	18,209	0.4%	43,609	0.7%	22,790	2.7%
9 シンガポール	379	0.1%	1,700	1.1%											1,702	0.1%			29,465	0.4%	728	0.1%
10 マレイシア							62,975	3.9%					4,543	0.7%	265	0.008%	17,300	0.4%	3,113	0.05%	702	0.1%
11 ブルネイ																						
12 フィリピン	223	0.1%					166,000	10.2%							14	0.0004%						
13 インドネシア	16,950	6.3%	1,700	1.1%											296	0.009%	388,935	9.0%	63,319	1.0%	328	0.04%
14 ミャンマー																						
15 インド																						
16 パキスタン																						
17 スリ・ランカ																						
18 ネパール																						
19 イラン																						
20 サウディアラビア																						
21 クウェイト																						
22 オマーン																						
23 イスラエル																	30,703	0.7%	6,698	0.1%		
24 ジョルダン																						
25 レバノン																						
26 アラブ首長国連邦																						
27 イエメン																						
28 カザフスタン																						
29 アイスランド																						
30 ノールウェイ															41	0.001%			903	0.01%		
31 スエーデン															387	0.01%	1,420	0.03%			1,069	0.1%
32 デンマーク															1,078	0.03%	260	0.01%	330	0.01%	142	0.02%
33 イギリス									250	0.1%			6,339	0.9%	113,640	3.4%	15,442	0.4%	10,015	0.2%	215,346	25.2%
34 アイルランド															7	0.0002%						
35 オランダ													994	0.1%	3,355	0.1%			32,916	0.5%	10,539	1.2%
36 ベルギー													703	0.1%	117,088	3.5%			270	0.004%	22,484	2.6%
37 ルクセンブルグ																						
38 フランス													197	0.03%	42,224	1.3%			126,883	1.9%	5,999	0.7%
39 ドイツ					3,234	79.7%							47,552	6.9%	364,240	10.8%	81,946	1.9%	61,858	0.9%	33,172	3.9%
40 スイス													170	0.02%	3,468	0.1%			10,036	0.2%	45,617	5.3%
41 ポルトガル																						
42 スペイン															979	0.03%			711	0.01%		
43 イタリア															9,871	0.3%	11,260	0.3%	69,831	1.1%	2,484	0.3%
44 フィンランド																						
45 ポーランド																						
46 ロシア																						
47 オーストリア													5,968	0.9%			6,351	0.1%	9,427	0.1%		
48 ギリシャ																						
49 ルーマニア																						
50 ブルガリア																						
51 トルコ																						
52 ウクライナ															2,533	0.1%						
53 スロヴェニア																						
54 チェッコ																						
55 カナダ															11,562	0.3%	7,446	0.2%	16,533	0.3%		
56 アメリカ	128,529	48.1%	5,293	3.5%	824	20.3%	1,030,453	63.1%	43,992	16.1%			431,999	62.4%	534,831	15.9%	261,995	6.1%	870,203	13.2%	120,909	14.2%
57 メキシコ																						
58 ホンデュラス																						
59 コスタ・リカ															254	0.01%						
60 プエルトリコ(米)																						
61 蘭領アンティール																						
62 コロンビア																						
63 ヴェネズエラ																						
64 ペルー																						
65 ボリビア																						
66 チリ																						
67 ブラジル															2	0.0001%						
68 アルゼンティン																						
69 アルジェリア																						
70 テュニジア																						
71 エジプト																						
72 スーダン																						
73 コンゴー民主共和国																						
74 ジンバブエ																						
75 南アフリカ																						
76 ザンビア																						
77 オーストラリア																			1,070	0.02%		
78 パプア・ニューギニア																						
79 ニュー・ジーランド																						
80 ナウル共和国																						
81 ニュー・カレドニア(仏)																						
82 グァム(米)																						
83 北マリアナ諸島連邦(米)																						
合計	267,081		149,109		4,058		1,632,662		272,766		13,022		691,785		1,357,828		4,249,507		6,587,862		853,570	

輸入部

輸入国＼品目	24 塩化ビニルの重合体その他の板、シート、フィルム、はく及びストリップ(補強し、薄層で被覆し又は支持物を使用したもの及びこれらに類する方法により多の材料と組み合わせたもの) (kg)		25 銅のマット (kg)		26 セメントカッパー(沈殿銅) (kg)		27 粗銅及び電解精製用陽極銅(課税価格が1kgにつき475円以下のもの) (kg)		28 粗銅及び電解精製用陽極銅(課税価格が1kgにつき490円を超えるもの) (kg)		29 陰極銅及びその切断片(課税価格が1kgにつき485円を円以下のもの) (kg)		30 精製銅のﾋﾞﾚｯﾄ(課税価格が1kgにつき485円以下のもの) (kg)		31 精製銅のﾋﾞﾚｯﾄ(課税価格が1kgにつき500円を超えるもの) (kg)		32 精製銅の塊(陰極銅及びその切断片並びにワイヤバー及びﾋﾞﾚｯﾄを除く)(課税価格が1kgにつき485円以下のもの)(その他のもの) (kg)		33 精製銅の塊(陰極銅及びその切断片並びにワイヤバー及びﾋﾞﾚｯﾄを除く)(課税価格が1kgにつき500円を超えるもの)(製錬用のもの(銅の含有量が全重量の99.8%以下のもの) (kg)		34 精製銅の塊(陰極銅及びその切断片並びにワイヤバー及びﾋﾞﾚｯﾄを除く)(課税価格が1kgにつき500円を超えるもの)(その他のもの) (kg)	
1 大韓民国	714,394	26.9%									740,322	0.3%												
2 北朝鮮																								
3 中国	472,159	17.8%	17,699	63.5%							1,307,665	0.6%												
4 台湾	203,930	7.7%			1,067,078	75.1%	72,774	0.2%																
5 モンゴル											682,082	0.3%												
6 香港	202	0.01%																						
7 ヴィエトナム	2,522	0.1%																						
8 タイ	818,312	30.8%																						
9 シンガポール	780	0.03%																						
10 マレイシア	552	0.02%			60,191	4.2%																		
11 ブルネイ																								
12 フィリピン					226,000	15.9%	7,298,349	20.8%			19,012,084	8.4%												
13 インドネシア	365	0.01%			27,288	1.9%	22,415,570	63.3%			23,165,523	10.3%												
14 ミャンマー											13,386,408	5.9%												
15 インド																								
16 パキスタン																								
17 スリ・ランカ																								
18 ネパール																								
19 イラン																								
20 サウディアラビア																								
21 クウェイト																								
22 オマーン											60,309	0.03%												
23 イスラエル	1,234	0.05%			40,000	2.8%																		
24 ジョルダン																								
25 レバノン																								
26 アラブ首長国連邦																								
27 イエメン																								
28 カザフスタン											2,861,673	1.3%												
29 アイスランド																								
30 ノールウェイ	288	0.01%																						
31 スエーデン	711	0.03%																						
32 デンマーク	92	0.003%																						
33 イギリス	1,215	0.05%											5,000	100.0%										
34 アイルランド																								
35 オランダ	641	0.02%																						
36 ベルギー																								
37 ルクセンブルグ																								
38 フランス	37,986	1.4%																						
39 ドイツ	60,770	2.3%																						
40 スイス	142,739	5.4%																			0	—		
41 ポルトガル																								
42 スペイン	430	0.02%																						
43 イタリア	11,753	0.4%																						
44 フィンランド																								
45 ポーランド											209,488	0.1%												
46 ロシア											72,632	0.03%												
47 オーストリア	850	0.03%																						
48 ギリシャ																								
49 ルーマニア																								
50 ブルガリア																								
51 トルコ																								
52 ウクライナ																								
53 スロヴェニア																								
54 チェッコ																								
55 カナダ	3,083	0.1%																						
56 アメリカ	183,131	6.9%	10,178	36.5%			174,743	0.5%	4,533	100.0%	1,580,560	0.7%			2,985	100.0%							9	100.0%
57 メキシコ																								
58 ホンデュラス																								
59 コスタ・リカ																								
60 プエルトリコ(米)																								
61 蘭領アンティール																								
62 コロンビア																								
63 ヴェネズエラ																								
64 ペルー											20,280,935	9.0%												
65 ボリビア																								
66 チリ							1,501,432	4.2%			107,383,806	47.6%					4,387,920	100.0%						
67 ブラジル																								
68 アルゼンティン																								
69 アルジェリア																								
70 テュニジア																								
71 エジプト																								
72 スーダン																								
73 コンゴー民主共和国											99,739	0.04%												
74 ジンバブエ											81,997	0.04%												
75 南アフリカ							3,936,048	11.1%			216,889	0.1%												
76 ザンビア											29,171,878	12.9%												
77 オーストラリア											5,409,428	2.4%												
78 パプア・ニューギニア																								
79 ニュー・ジーランド																								
80 ナウル共和国																								
81 ニュー・カレドニア(仏)																								
82 グアム(米)																								
83 北マリアナ諸島連邦(米)																								
合計	2,658,139		27,877		1,420,557		35,398,916		4,533		225,723,418		5,000		2,985		4,387,920		0		9			

輸入部

輸入国 ＼ 品目	35 銅(合金を除く)のくず (kg)		36 銅のマスターアロイ (kg)		37 銅の粉(薄片状のものを除く) (kg)		38 銅の粉(薄片状のものに限る)及びフレーク (kg)		39 精製銅の棒及び形材 (kg)		40 精製銅の線(横断面の最大寸法が6mmを超えるもの) (kg)		41 精製銅の線(横断面の最大寸法が6mm以下のもの) (kg)		42 精製銅の板、シート及びストリップ(厚さが0.15mmを超えるもの)(巻いたもの) (kg)		43 精製銅の板、シート及びストリップ(厚さが0.15mmを超えるもの)(巻いてないもの) (kg)		44 精製銅のはく(裏張りしてないもの) (kg)		45 精製銅のはく(裏張りしたもの) (kg)	
1 大韓民国	1,917,504	2.1%	90,000	7.1%	80,800	12.2%			44,160	3.3%	3,216,749	41.0%	857	0.1%	259,066	9.0%	81,623	19.2%	64,731	6.7%	3,223,804	13.4%
2 北朝鮮													7,100	0.5%								
3 中国	1,639,227	1.8%	162,500	12.9%	17,000	2.6%	45	0.1%			40,000	0.5%	47,029	3.3%	9,931	0.3%	593	0.1%	219,171	22.6%	1,062,171	4.4%
4 台湾	4,254,528	4.8%											250,461	17.6%			288,360	67.8%	145,635	15.0%	5,279,385	22.0%
5 モンゴル																						
6 香港	1,385,337	1.5%													4,319	0.1%	8,260	1.9%	20,634	2.1%		
7 ヴィエトナム	1,020,750	1.1%																				
8 タイ	4,820,380	5.4%			500	0.1%			8,819	0.7%	15,099	0.2%	670	0.05%	2,007	0.1%	2,814	0.7%			2,319,136	9.6%
9 シンガポール	9,581,715	10.7%							601	0.05%	2,082	0.03%	130,448	9.2%	9,345	0.3%	2,164	0.5%	436	0.04%	160	0.001%
10 マレイシア	15,360,842	17.2%							436,373	33.1%	2,145,647	27.3%	911,140	64.0%	1,308	0.05%	2,043	0.5%	37,761	3.9%	11,878,621	49.4%
11 ブルネイ	22,515	0.03%																				
12 フィリピン	7,943,224	8.9%			35,200	5.3%							4,483	0.3%	910	0.03%						
13 インドネシア	1,055,165	1.2%									1,667,349	21.3%	1,346	0.1%	20,000	0.7%					74,680	0.3%
14 ミャンマー																						
15 インド																						
16 パキスタン																						
17 スリ・ランカ	21,983	0.02%																				
18 ネパール																						
19 イラン	20,270	0.02%																				
20 サウディアラビア	5,602,313	6.3%																				
21 クウェイト	743,863	0.8%																				
22 オマーン																						
23 イスラエル	1,895,552	2.1%																				
24 ジョルダン	234,530	0.3%																				
25 レバノン	1,490,365	1.7%																				
26 アラブ首長国連邦	4,521,191	5.1%																				
27 イエメン	36,360	0.04%																				
28 カザフスタン																						
29 アイスランド																						
30 ノールウェイ																						
31 スエーデン					1,000	0.2%													305,273	31.5%		
32 デンマーク																						
33 イギリス	1,285,125	1.4%	312,518	24.8%	334,640	50.3%											10,567	2.5%				
34 アイルランド																					195	0.001%
35 オランダ	57,880	0.1%													163,207	5.7%						
36 ベルギー	21,540	0.02%	46,081	3.7%																		
37 ルクセンブルグ																	1,479	0.3%	61,666	6.4%		
38 フランス					15,348	2.3%	16,975	22.5%	774,920	58.8%	115,677	1.5%	11,419	0.8%	161,125	5.6%	17,560	4.1%				
39 ドイツ	111,000	0.1%	3,994	0.3%	46,440	7.0%	47,500	62.9%					24,063	1.7%	1,965,217	68.2%	70	0.02%			1,434	0.01%
40 スイス									7,290	0.6%												
41 ポルトガル																						
42 スペイン																						
43 イタリア					40	0.01%																
44 フィンランド									23,332	1.8%					9,379	0.3%	719	0.2%				
45 ポーランド															88,381	3.1%						
46 ロシア	18,000	0.02%	163,254	13.0%																		
47 オーストリア													10,394	0.7%								
48 ギリシャ	53,880	0.1%																				
49 ルーマニア	40,220	0.04%																				
50 ブルガリア	40,000	0.04%																				
51 トルコ											80,000	1.0%										
52 ウクライナ																						
53 スロヴェニア					3,000	0.5%																
54 チェッコ																						
55 カナダ	118,319	0.1%																				
56 アメリカ	18,593,828	20.8%	481,213	38.2%	32,306	4.9%	11,010	14.6%	23,418	1.8%	28,927	0.4%	23,236	1.6%	179,799	6.2%	9,251	2.2%	107,598	11.1%	203,685	0.8%
57 メキシコ																						
58 ホンデュラス																						
59 コスタ・リカ																						
60 プエルトリコ(米)					430	0.1%																
61 蘭領アンティール																						
62 コロンビア																						
63 ヴェネズエラ																						
64 ペルー																						
65 ボリビア																						
66 チリ	20,000	0.02%									7,067	0.1%										
67 ブラジル											507,877	6.5%			6,405	0.2%						
68 アルゼンティン																						
69 アルジェリア																						
70 テュニジア																						
71 エジプト	152,422	0.2%																				
72 スーダン	106,913	0.1%																				
73 コンゴー民主共和国																						
74 ジンバブエ																						
75 南アフリカ	926,668	1.0%									19,502	0.2%										
76 ザンビア																						
77 オーストラリア	3,796,946	4.2%			98,200	14.8%							2,010	0.1%								
78 パプア・ニューギニア	17,506	0.02%																				
79 ニュー・ジーランド	99,770	0.1%																	6,734	0.7%		
80 ナウル共和国																						
81 ニュー・カレドニア(仏)																						
82 グァム(米)	373,136	0.4%																				
83 北マリアナ諸島連邦(米)	15,700	0.02%																				
合計	89,436,487		1,259,560		664,904		76,530		1,318,911		7,845,976		1,424,656		2,880,399		425,503		969,639		24,043,271	

輸入部

品目 / 輸入国	46 精製銅製の管 (kg)		47 精製銅製の管用継手 (kg)		48 銅製のより線、ケーブル、組みひもその他これらに類する製品(電気絶縁をしたものを除く) (kg)		49 ワイヤクロス(銅の線から製造したもの) (kg)		50 ワイヤグリル及び網(銅の線から製造したものに限る)並びに銅製のエキスパンデッドメタル (kg)		51 銅製のくぎ、びょう、画びょう、またくぎその他これらに類する製品 (kg)		52 銅製の座金(ばね座金を含む) (kg)		53 銅製のリベット、コッター、コッターピンその他これらに類する製品 (kg)		54 銅製の木ねじ (kg)		55 銅製のねじ(木ねじを除く)、ボルト及びナット (kg)		56 銅製品(ねじを切ったものに限るものとし、ねじ、ボルト及びナットを除く) (kg)		57 銅製のばね (kg)	
1 大韓民国	2,417,588	60.9%	85,346	13.6%	3,151	13.4%					1,377	8.5%	483	41.4%	338	0.8%			6,213	3.5%	188	0.2%	96	0.8%
2 北朝鮮																										
3 中国	52,820	1.3%	96,745	15.5%	476	2.0%	2,554	37.8%	4,793	10.2%			250	21.4%	37,939	95.4%	2,620	72.8%	120,308	67.3%	14,679	17.8%	4,150	34.9%
4 台湾	16,834	0.4%	663	0.1%	712	3.0%					13,821	85.0%	189	16.2%					18,305	10.2%	55,080	66.7%	697	5.9%
5 モンゴル																										
6 香港					1,047	4.5%									62	0.2%							9	0.1%
7 ヴィエトナム																										
8 タイ	312,974	7.9%	47,248	7.5%																						
9 シンガポール			5,316	0.8%	2,167	9.2%													15,859	8.9%			446	3.8%
10 マレイシア	93,982	2.4%			673	2.9%															219	0.3%				
11 ブルネイ																										
12 フィリピン					32	0.1%							76	6.5%												
13 インドネシア	35,059	0.9%																	498	0.3%			6,250	52.6%
14 ミャンマー																										
15 インド																										
16 パキスタン																										
17 スリ・ランカ																										
18 ネパール																							34	0.3%
19 イラン																										
20 サウディアラビア																										
21 クウェイト																										
22 オマーン																										
23 イスラエル																										
24 ジョルダン																										
25 レバノン																										
26 アラブ首長国連邦																										
27 イエメン																										
28 カザフスタン																										
29 アイスランド																										
30 ノールウェイ																										
31 スエーデン															5	0.01%			1,090	0.6%						
32 デンマーク																										
33 イギリス			109	0.02%			105	1.6%					5	0.4%					1,791	1.0%	10,354	12.5%				
34 アイルランド																										
35 オランダ																										
36 ベルギー																										
37 ルクセンブルグ																										
38 フランス	16,662	0.4%	100	0.02%	3,512	14.9%					42	0.3%			25	0.1%			125	0.1%	646	0.8%				
39 ドイツ	476,510	12.0%	255	0.04%	875	3.7%	1,882	27.9%	33,624	71.7%	177	1.1%	41	3.5%	88	0.2%	980	27.2%	3,538	2.0%	1,190	1.4%	50	0.4%
40 スイス							5	0.1%					3	0.3%	519	1.3%			1,002	0.6%						
41 ポルトガル																										
42 スペイン																										
43 イタリア	12,225	0.3%	1,790	0.3%							180	1.1%														
44 フィンランド	505,539	12.7%			80	0.3%																				
45 ポーランド																										
46 ロシア																										
47 オーストリア							477	7.1%																		
48 ギリシャ																										
49 ルーマニア																										
50 ブルガリア																										
51 トルコ																										
52 ウクライナ																										
53 スロヴェニア																										
54 チェッコ																										
55 カナダ					890	3.8%																				
56 アメリカ	19,459	0.5%	388,517	62.1%	9,745	41.4%	1,730	25.6%	8,491	18.1%	672	4.1%	121	10.4%	803	2.0%			9,894	5.5%	169	0.2%	146	1.2%
57 メキシコ	10,019	0.3%			160	0.7%																				
58 ホンデュラス																										
59 コスタ・リカ																										
60 プエルトリコ(米)	982	0.02%																								
61 蘭領アンティール																										
62 コロンビア																										
63 ヴェネズエラ																										
64 ペルー																										
65 ボリビア																										
66 チリ																										
67 ブラジル																			50	0.03%						
68 アルゼンティン																										
69 アルジェリア																										
70 チュニジア																										
71 エジプト																										
72 スーダン																										
73 コンゴー民主共和国																										
74 ジンバブエ																										
75 南アフリカ																										
76 ザンビア																										
77 オーストラリア																										
78 パプア・ニューギニア																										
79 ニュー・ジーランド																										
80 ナウル共和国																										
81 ニュー・カレドニア(仏)																										
82 グアム(米)																										
83 北マリアナ諸島連邦(米)																										
合計	3,970,863		626,089		23,520		6,753		46,908		16,289		1,168		39,779		3,600		178,673		82,525		11,878			